vlectro

INSTRUCTION MANUAL

Bike Phone Holder with Power Bank

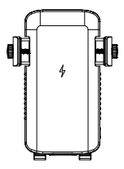

NL

Introductie
Hartelijk dank voor uw aankoop van de Vlectro-fietstelefoonhouder met powerbank. Het is een 3-in-1-fietstelefoonhouder met een ingebouwde 5000 mAh draadloze powerbank en LED-lamp - een universele telefoonhouder voor fietssturen. Lees deze handleiding zorgvuldig door voor gebruik en bewaar hem voor toekomstig gebruik.

Veiligheid
1. Laad de mobiele telefoon volledig op na lange tijd te zijn opgeborgen, omdat deze automatisch kan ontladen. Voor het eerste gebruik is het beter om de batterij volledig op te laden en dan twee of drie keer te ontladen om de batterij in de beste staat te houden.
2. Gebruik de gespecificeerde oplader, goedgekeurde oplaadkabel en enkele andere goedgekeurde accessoires om schade aan je elektronische apparaten en het mobiele vermogen te voorkomen.
3. Sluit de poorten of metalen contacten van de batterij niet kort. Houd de generator uit de buurt van metaal of andere geleidende materialen.
4. Laad de batterij op in een geventileerde ruimte, aangezien hoge of lage temperaturen de prestaties kunnen beïnvloeden.
5. Stel de generator niet bloot aan ontstekingsbronnen, hoge temperaturen, direct zonlicht of overmatige fysieke schokken.

1

NL

6. Dompel de powerbank niet onder in water, stel hem niet bloot aan vocht en mors geen vloeistof in de powerbank.
7. Probeer de generator niet uit elkaar te halen en breng geen wijzigingen aan in de structuur of onderdelen ervan.
8. Houd de generator buiten het bereik van kinderen.
9. Als de mobiele voedingseenheid abnormaal werkt, abnormale geluiden, geuren of bobbels produceert of oververhit raakt, stop dan met het gebruik ervan, schakel hem uit en haal de stekker uit het stopcontact.
10. Gebruik de mobiele voeding in overeenstemming met de plaatselijke wetten, voorschriften en beperkingen. Vermijd opladen in onbevoegde situaties, zoals vliegtuigliften of in de buurt van medische instrumenten, en schakel uw mobiele telefoon of andere elektronische apparaten onmiddellijk uit om interferentie te voorkomen.

Specificaties
Capaciteit: 5000 mAh
Micro-USB-ingang: 5V/2A
USB-uitgang: 5V/2,4A
Draadloze uitgang: 5W

2

NL

LED-verlichting: 200-220 LM, 7000-7500K
Levensduur LED: 30.000 uur
Oplaadtijd: 2,5-3,5 uur

Omschrijving van onderdelen

Nr.	Naam
1	Vaste ring
2	Vaste schroef
3	Schakelaar
4	Breedteverstelschroef
5	LED-verlichting
6	Draadloos oplaadgebied
7	Draagklem
8	Voedingsindicator

3

NL

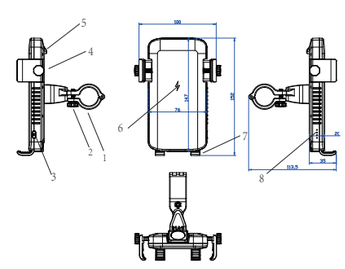

4

NL

Functie
- ☐ Fietshouder
- ☐ Draadloos opladen
- ☐ LED-zaklamp

5

NL

Problemen oplossen

1. Waarom laadt mijn mobiele telefoon niet op?
De oplaadkabel of adapter werkt mogelijk niet goed. Controleer of de oplaadkabel goed is aangesloten en de adapter goed werkt.

2. Waarom kan ik mijn mobiele telefoon niet gebruiken om mijn apparaat op te laden?
- De mobiele telefoon is mogelijk leeg. Laad de powerbank op.
- De oplaadkabel werkt mogelijk niet goed. Controleer of de oplaadkabel goed is aangesloten.
- De mobiele telefoon is mogelijk niet compatibel met uw apparaat. Controleer of de laadspanning van uw apparaat 5V is.

6

FR

Introduction
Merci d'avoir acheté le support de téléphone pour vélo Vlectro avec batterie externe. Ce support de téléphone 3 en 1 comprend une batterie externe sans fil intégrée de 5000 mAh et un éclairage LED. Il est universel pour guidon de vélo. Veuillez lire attentivement ce manuel d'utilisation avant utilisation et le conserver pour référence ultérieure.

Sécurité
1. Veuillez charger complètement la batterie après une longue période de stockage, car elle peut se décharger automatiquement. Avant la première utilisation, il est préférable de la charger complètement, puis de la décharger deux ou trois fois pour préserver son autonomie.
2. Veuillez utiliser le chargeur, le câble de charge et les accessoires homologués pour éviter d'endommager vos appareils électroniques et la batterie.
3. Ne court-circuitez pas les ports ou les contacts métalliques de la batterie. Tenez le générateur éloigné du métal ou de tout autre matériau conducteur.
4. Chargez la batterie dans un endroit aéré, car des températures élevées ou basses peuvent affecter ses performances.
5. N'exposez pas le générateur à des sources d'inflammation, à des températures élevées, à la lumière directe du soleil ou à des chocs physiques excessifs.

1

FR

6. Ne pas immerger la batterie externe dans l'eau, l'exposer à l'humidité et ne pas renverser de liquide à l'intérieur.
7. Ne pas tenter de démonter le générateur ni d'apporter de modifications à sa structure ou à ses composants.
8. Tenir le générateur hors de portée des enfants.
9. Si le bloc d'alimentation mobile fonctionne anormalement, produit des bruits, des odeurs, des gonflements ou surchauffe anormaux, cessez de l'utiliser, éteignez-le et débranchez-le de la prise secteur.
10. Utiliser le bloc d'alimentation mobile conformément aux lois, réglementations et restrictions locales. Évitez de charger dans des endroits non autorisés, comme dans les ascenseurs d'avion ou à proximité d'instruments médicaux, et éteignez immédiatement votre téléphone portable ou tout autre appareil électronique pour éviter toute interférence.

Spécifications
Capacité : 5 000 mAh
Entrée micro USB : 5 V / 2 A
Sortie USB : 5 V / 2,4 A
Sortie sans fil : 5 W

2

FR

Éclairage LED : 200-220 LM, 7 000-7 500 K
Durée de vie des LED : 30 000 heures
Temps de charge : 2,5-3,5 heures

Description of Parts

No.	Nom
1	Anneau fixe
2	Vis fixe
3	Interrupteur
4	Vis de réglage de la largeu
5	Éclairage LED
6	Zone de charge sans fil
7	Pince de maintien
8	Témoin d'alimentation

3

FR

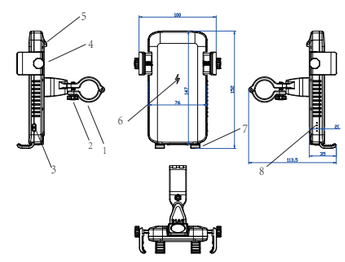

4

FR

Fonction
- ☐ Support pour vélo
- ☐ Charge sans fil
- ☐ Lampe torche LED

5

FR

Dépannage

1. Pourquoi mon chargeur mobile ne se charge-t-il pas ?
Le câble de charge ou l'adaptateur est peut-être défectueux. Veuillez vous assurer que le câble de charge est correctement branché et que l'adaptateur fonctionne correctement.

2. Pourquoi ne puis-je pas utiliser ma batterie externe pour recharger mon appareil ?
- La batterie externe est peut-être épuisée. Veuillez recharger la batterie externe.
- Le câble de charge peut ne pas fonctionner correctement. Assurez-vous qu'il est correctement branché.
- La batterie externe n'est peut-être pas compatible avec votre appareil. Assurez-vous que la tension de charge de votre appareil est de 5 V.

6

DE

Einleitung
Vielen Dank für den Kauf der Vlectro Fahrrad-Handyhalterung mit Powerbank. Es handelt sich um eine 3-in-1-Handyhalterung mit integrierter 5000-mAh-Powerbank und LED-Licht – eine universelle Handyhalterung für den Fahrradlenker. Bitte lesen Sie diese Bedienungsanleitung vor Gebrauch sorgfältig durch und bewahren Sie sie für spätere Verwendung auf.

Sicherheit
1. Laden Sie die mobile Ladestation nach längerer Lagerung vollständig auf, da sie sich automatisch entladen kann. Vor dem ersten Gebrauch empfiehlt es sich, die Batterie zwei- bis dreimal vollständig aufzuladen und anschließend zu entladen, um sie optimal zu erhalten.
2. Verwenden Sie das angegebene Ladegerät, das zugelassene Ladekabel und weiteres zugelassenes Zubehör, um Schäden an Ihren elektronischen Geräten und der mobilen Ladestation zu vermeiden.
3. Schließen Sie die Anschlüsse oder Metallkontakte des Akkus nicht kurz. Halten Sie den Generator von Metall oder anderen leitfähigen Materialien fern.
4. Laden Sie den Akku an einem belüfteten Ort, da hohe oder niedrige Temperaturen die Leistung beeinträchtigen können.
5. Setzen Sie den Generator keinen Zündquellen, hohen Temperaturen, direkter Sonneneinstrahlung oder starken Stößen aus.

1

DE

6. Tauchen Sie die Powerbank nicht in Wasser, setzen Sie sie keiner Feuchtigkeit aus und lassen Sie keine Flüssigkeiten hineinlaufen.
7. Versuchen Sie nicht, den Generator zu zerlegen oder seine Struktur oder Komponenten zu verändern.
8. Bewahren Sie den Generator außerhalb der Reichweite von Kindern auf.
9. Wenn die mobile Stromversorgungseinheit nicht ordnungsgemäß funktioniert, ungewöhnliche Geräusche, Gerüche oder Ausbeulungen erzeugt oder überhitzt, stellen Sie die Verwendung ein, schalten Sie sie aus und trennen Sie sie vom Stromnetz.
10. Verwenden Sie die mobile Stromversorgung gemäß den örtlichen Gesetzen, Vorschriften und Beschränkungen. Vermeiden Sie das Laden in nicht autorisierten Situationen, wie z. B. in Flugzeugliften oder in der Nähe medizinischer Instrumente, und schalten Sie Ihr Mobiltelefon oder andere elektronische Geräte sofort aus, um Störungen zu vermeiden.

Spezifikationen
Kapazität: 5000 mAh
Micro-USB-Eingang: 5 V / 2 A

2

DE

USB-Ausgang: 5 V / 2,4 A
Kabellose Leistung: 5 W
LED-Beleuchtung: 200–220 lm, 7000–7500 K
LED-Lebensdauer: 30.000 Stunden

Beschreibung der Teile

Nr.	Bezeichnung
1	Feststellring
2	Feststellschraube
3	Schalter
4	Breitenverstellschraube
5	LED-Beleuchtung
6	Kabelloser Ladebereich
7	Halteklammer
8	Betriebsanzeige

3

DE

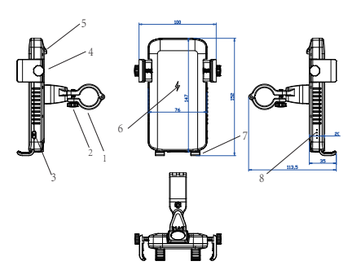

4

DE

Funktion
- ☐ Fahrradhalterung
- ☐ Kabelloses Laden
- ☐ LED-Taschenlampe

5

DE

Fehlerbehebung

1. Warum lädt mein Handy nicht?
Möglicherweise funktioniert das Ladekabel oder der Adapter nicht richtig. Bitte stellen Sie sicher, dass das Ladekabel fest angeschlossen ist und der Adapter ordnungsgemäß funktioniert.

2. Warum kann ich mein Gerät nicht mit meinem mobilen Ladegerät aufladen?
- Der mobile Akku ist möglicherweise erschöpft. Bitte laden Sie die Powerbank auf.
- Das Ladekabel funktioniert möglicherweise nicht richtig. Stellen Sie sicher, dass das Ladekabel fest angeschlossen ist.
- Das mobile Ladegerät ist möglicherweise nicht mit Ihrem Gerät kompatibel. Stellen Sie sicher, dass die Ladespannung Ihres Geräts 5 V beträgt.

6

IT

Introduzione
Grazie per aver acquistato il supporto per telefono da bici Vlectro con power bank, un supporto universale per telefono da bici 3 in 1 con power bank wireless da 5000 mAh integrato e luce LED. Si prega di leggere attentamente questo manuale di istruzioni prima dell'uso e di conservarlo per riferimento futuro.

Sicurezza
1. Si prega di caricare completamente il dispositivo dopo un lungo periodo di inutilizzo, poiché potrebbe scaricarsi automaticamente. Prima di utilizzarlo per la prima volta, è consigliabile caricarlo completamente e scaricarlo due o tre volte per mantenerlo in condizioni ottimali.
2. Utilizzare il caricabatterie specificato, il cavo di ricarica approvato e altri accessori approvati per evitare di danneggiare i dispositivi elettronici e il dispositivo.
3. Non cortocircuitare le porte o i contatti metallici della batteria. Tenere il generatore lontano da metalli o altri materiali conduttivi.
4. Caricare la batteria in un'area ventilata, poiché temperature elevate o basse potrebbero comprometterne le prestazioni.

1

IT

5. Non esporre il generatore a fonti di ignizione, alte temperature, luce solare diretta o urti eccessivi. 6. Non immergere il power bank in acqua, non esporlo all'umidità e non versare liquidi al suo interno.
7. Non tentare di smontare il generatore o di apportare modifiche alla sua struttura o ai suoi componenti.
8. Tenere il generatore fuori dalla portata dei bambini.
9. Se l'unità di alimentazione mobile funziona in modo anomalo, produce suoni, odori o rigonfiamenti anomali o si surriscalda, interromperne l'uso, spegnerla e scollegarla dalla fonte di alimentazione.
10. Utilizzare l'unità di alimentazione mobile in conformità con le leggi, i regolamenti e le restrizioni locali. Evitare di ricaricare in situazioni non autorizzate, come ad esempio su ascensori per aerei o in prossimità di strumenti medici, e spegnere immediatamente il cellulare o altri dispositivi elettronici per evitare interferenze.

Specifiche
Capacità: 5000 mAh
Ingresso Micro USB: 5 V / 2 A
Uscita USB: 5 V / 2,4 A

2

IT

Uscita wireless: 5 W
Illuminazione a LED: 200-220 LM, 7000-7500 K
Durata LED: 30000 ore
Tempo di ricarica: 2,5-3,5 ore

Descrizione delle parti

N.	Nome
1	Anello di fissaggio
2	Vite di fissaggio
3	Interruttore
4	Vite di regolazione della larghezza
5	Illuminazione a LED
6	Area di ricarica wireless
7	Morsetto di supporto
8	Indicatore di alimentazione

3

IT

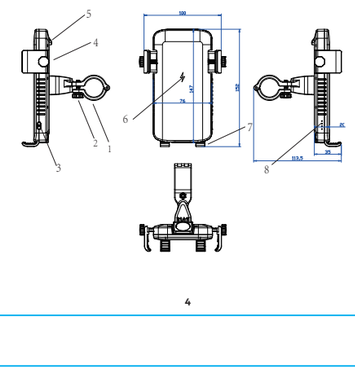

4

IT

Funzione
- ☐ Supporto per bicicletta
- ☐ Ricarica wireless
- ☐ Torcia a LED

5

IT

Risoluzione dei problemi

1. Perché il mio dispositivo mobile non si ricarica?
Il cavo di ricarica o l'adattatore potrebbero non funzionare correttamente. Assicurarsi che il cavo di ricarica sia collegato saldamente e che l'adattatore funzioni correttamente.

2. Perché non riesco a usare l'alimentazione del mio dispositivo mobile per caricare il mio dispositivo?
- L'alimentazione del dispositivo mobile potrebbe essere esaurita. Si prega di caricare il power bank.
- Il cavo di ricarica potrebbe non funzionare correttamente. Assicurarsi che il cavo di ricarica sia collegato saldamente.
- L'alimentazione del dispositivo mobile potrebbe non essere compatibile con il dispositivo. Assicurarsi che la tensione di carica del dispositivo sia di 5 V.

6

ES

Introducción
Gracias por adquirir el soporte para teléfono de bicicleta Vlectro con batería externa. Es un soporte 3 en 1 para teléfono de bicicleta con batería externa inalámbrica de 5000 mAh integrada y luz LED, ideal para el manillar de la bicicleta. Lea atentamente este manual de instrucciones antes de usarlo y consérvelo para futuras consultas.

Seguridad
1. Cargue completamente el cargador después de un largo periodo de almacenamiento, ya que podría descargarse automáticamente. Antes de usarlo por primera vez, es recomendable cargarlo completamente y luego descargarlo dos o tres veces para mantener la batería en óptimas condiciones.
2. Utilice el cargador especificado, el cable de carga aprobado y otros accesorios aprobados para evitar dañar sus dispositivos electrónicos y el cargador.
3. No cortocircuite los puertos ni los contactos metálicos de la batería. Mantenga el generador alejado de metales u otros materiales conductores.
4. Cargue la batería en un lugar ventilado, ya que las temperaturas altas o bajas pueden afectar su rendimiento.
5. No exponga el generador a fuentes de ignición, altas temperaturas, luz solar directa ni golpes físicos excesivos.

1

ES

6. No sumerja la batería externa en agua ni la exponga a la humedad, ni derrame ningún líquido sobre ella.
7. No intente desmontar el generador ni modificar su estructura ni ninguno de sus componentes.
8. Mantenga el generador fuera del alcance de los niños.
9. Si la batería externa funciona de forma anormal, produce ruidos, olores o abultamientos extraños, o se sobrecalienta, deje de usarla, apáguela y desconéctela de la fuente de alimentación.
10. Utilice la batería externa de acuerdo con las leyes, normativas y restricciones locales. Evite cargarla en lugares no autorizados, como plataformas de aterrizaje de aviones o cerca de instrumentos médicos, y apague su teléfono móvil u otros dispositivos electrónicos inmediatamente para evitar interferencias.

Especificaciones
Capacidad: 5000 mAh
Entrada Micro USB: 5 V / 2 A
Salida USB: 5 V / 2,4 A
Salida inalámbrica: 5 W

2

ES

Iluminación LED: 200-220 LM, 7000-7500 K
Vida útil del LED: 30 000 horas
Tiempo de carga: 2,5-3,5 horas

Descripción de las piezas

N.º	Nombre
1	Anillo fijo
2	Tornillo fijo
3	Interruptor
4	Tornillo de ajuste de anchura
5	Iluminación LED
6	Zona de carga inalámbrica
7	Abrazadera de soporte
8	Indicador de encendido

3

ES

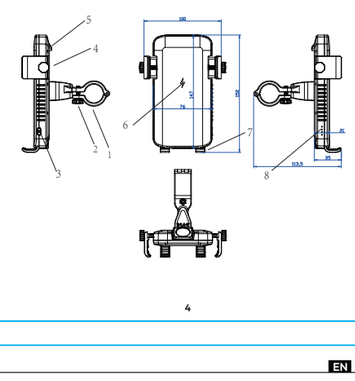

4

ES

Función
- ☐ Soporte para bicicleta
- ☐ Carga inalámbrica
- ☐ Linterna LED

5

ES

Solución de problemas

1. Por qué no carga mi batería móvil?
Es posible que el cable o el adaptador de carga no funcionen correctamente. Asegúrese de que el cable de carga esté bien conectado y de que el adaptador funcione correctamente.

2. Por qué no puedo usar la batería de mi móvil para cargar mi dispositivo?
- Puede que la batería esté agotada. Cargue la batería externa.
- Puede que el cable de carga no funcione correctamente. Asegúrese de que esté bien conectado.
- Puede que la batería de mi móvil no sea compatible con su dispositivo. Asegúrese de que el voltaje de carga de su dispositivo sea de 5 V.

6

EN

Introduction
Thank you for purchasing the Vlectro Bike Phone Holder with Power Bank. It's a 3-in-1 bike phone holder with a built-in 5000 mAh wireless power bank and LED light—a universal phone holder for bicycle handlebars. Please read this instruction manual carefully before use and keep it for future reference.

Safety
1. Please fully charge the mobile power after a long time in storage, as it may discharge automatically. Before using it for the first time, it is better to fully charge it and then discharge it two or three times to keep the power in the best condition.
2. Please use the specified charger, approved charging cable and some other approved accessories to avoid damaging your electronic devices and the mobile power.
3. Do not short-circuit the ports or metal contacts of the battery. Keep the generator away from metal or other conductive materials.
4. Charge the battery in a ventilated area, as high or low temperatures may affect its performance.
5. Do not expose the generator to sources of ignition, high temperatures, direct sunlight or excessive physical shock.
6. Do not immerse the power bank in water or expose it to moisture, or spill any liquid into the power bank.

1

EN

7. Do not attempt to disassemble the generator or make any modifications to its structure or any of its components.
8. Keep the generator out of the reach of children.
9. If the mobile power unit functions abnormally, produces abnormal sounds, odors, or bulges, or overheats, stop using it, turn it off, and unplug it from the power source.
10. Use the mobile power in accordance with local laws, regulations and restrictions. Avoid charging in unauthorized situations, such as aircraft lifts or when located near medical instruments, and turn off your cell phone or other electronic devices immediately to avoid interference.

Specification
Capacity: 5000 mAh
Micro USB Input : 5V / 2A
USB Output: 5V/2.4A
Wireless Output: 5W
LED lighting: 200-220 LM, 7000-7500K
LED life: 30000 hours
Charge Time: 2.5-3.5 hours

2

EN

Description of Parts

No.	Name
1	Fixed ring
2	Fixed screw
3	Switch
4	Width adjustment screw
5	LED lighting
6	Wireless charging area
7	Supporting clamp
8	Power indicator

3

EN

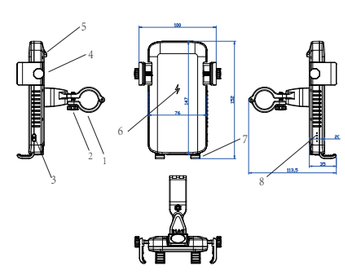

4

EN

Function
- ☐ Bicycle holder
- ☐ Wireless Charging Function
- ☐ LED Flashlight function

5

EN

Troubleshooting

1. Why is my mobile power not charging?
The charging cable or adapter may not be working properly. Please make sure that the charging cable is securely connected and the adapter is working properly.

2. Why can't I use my mobile power to charge my device?
- The mobile power may be exhausted. Please charge the power bank.
- The charging cable may not work properly. Make sure the charging cable is securely connected.
- The mobile power may not be compatible with your device. Make sure that the charging voltage of your device is 5V.

6

PL

Wprowadzenie
Dziękujemy za zakup uchwytu na telefon rowerowy Vlectro Bike Phone Holder z power bankiem. To uchwyt na telefon rowerowy 3 w 1 z wbudowanym bezprzewodowym power bankiem 5000 mAh i światłem LED — uniwersalny uchwyt na telefon do kierownicy roweru. Przed użyciem przeczytaj uważnie tę instrukcję obsługi i zachowaj ją na przyszłość.

Bezpieczeństwo
1. Po długim okresie przechowywania należy w pełni naładować baterię mobilną, ponieważ może się ona automatycznie rozładować. Przed pierwszym użyciem lepiej jest w pełni ją naładować, a następnie rozładować dwa lub trzy razy, aby utrzymać ją w najlepszym stanie.
2. Aby uniknąć uszkodzenia urządzeń elektronicznych i baterii mobilnej, należy używać określonej ładowarki, zatwierdzonego kabla ładującego i niektórych innych zatwierdzonych akcesoriów.
3. Nie należy zwierać portów ani metalowych styków akumulatora. Trzymaj generator z dala od metalu lub innych przewodzących materiałów.
4. Ładuj akumulator w wentylowanym miejscu, ponieważ wysoka lub niska temperatura może mieć wpływ na jego wydajność.
5. Nie wystawiaj generatora na działanie źródeł zapłonu, wysokich temperatur, bezpośredniego światła słonecznego ani nadmiernych wstrząsów fizycznych.

1

PL

6. Nie zanurzaj power banku w wodzie ani nie wystawiaj go na działanie wilgoci, ani nie wylewaj żadnych płynów na power bank.
7. Nie próbuj rozmontowywać generatora ani dokonywać żadnych modyfikacji jego konstrukcji ani żadnych jego elementów.
8. Trzymaj generator poza zasięgiem dzieci.
9. Jeśli mobilna jednostka zasilająca działa nieprawidłowo, wydaje nietypowe dźwięki, zapachy, wybrzusza się lub przegrzewa, przerwij jej używanie, wyłącz ją i odłącz od źródła zasilania.
10. Używaj mobilnej jednostki zasilającej zgodnie z lokalnymi przepisami, regulacjami i ograniczeniami. Unikaj ładowania w nieautoryzowanych sytuacjach, takich jak podnośniki samolotów lub w pobliżu instrumentów medycznych, i natychmiast wyłącz telefon komórkowy lub inne urządzenia elektroniczne, aby uniknąć zakłóceń.

Specyfikacja
Pojemność: 5000 mAh
Wejście Micro USB: 5 V / 2 A
Wyjście USB: 5 V / 2,4 A
Wyjście bezprzewodowe: 5 W
Oświetlenie LED: 200-220 LM, 7000-7500 K

2

EN

Żywotność diody LED: 30000 godzin
Czas ładowania: 2,5-3,5 godziny

Opis części

Nr	Nazwa
1	Pierścień stały
2	Śruba stała
3	Przełącznik
4	Śruba regulacji szerokości
5	Oświetlenie LED
6	Obszar ładowania bezprzewodowego
7	Zacisk podtrzymujący
8	Wskaźnik zasilania

3

PL

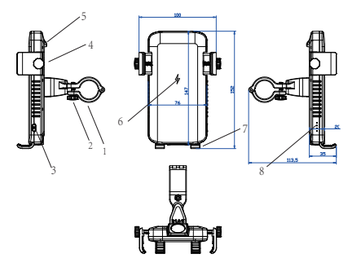

4

PL

Function
- ☐ Bicycle holder
- ☐ Wireless Charging Function
- ☐ LED Flashlight function

5

PL

Rozwiązywanie problemów

1. Dlaczego mój telefon komórkowy się nie ładuje?
Kabel ładujący lub adapter mogą nie działać prawidłowo. Upewnij się, że kabel ładujący jest bezpiecznie podłączony, a adapter działa prawidłowo.

2. Dlaczego nie mogę użyć zasilania mobilnego do naładowania urządzenia?
- Zasilanie mobilne może być wyczerpane. Naładuj power bank.
- Kabel ładujący może nie działać prawidłowo. Upewnij się, że kabel ładujący jest bezpiecznie podłączony.
- Zasilanie mobilne może nie być kompatybilne z Twoim urządzeniem. Upewnij się, że napięcie ładowania Twojego urządzenia wynosi 5 V.

6

DECLARATION OF CONFORMITY

Confinity NV, Dorp 16, 9830, Sint-Martens-Latem, Belgium declares the following device in sole responsibility:

Brand name: Vlectro
Product type: Bike Phone Holder with Power Bank
Item number: OP_017443

Complies with the following harmonization rules:

EN 62479:2010
EN 60950-1:2006+A11:2009+A1:2010+A12:2011+A2 :2013
ETSI EN 301 489-1 v2.2.0 (2017-03)
ETSI EN 301 489-3 v2.2.1 (2017-03)
ETSI EN 303 417 V1.1.1 (2017-06)

Signed for and on behalf of:

Sint-Martens-Latem, Belgium - May2025
A. Pappijn - Product Manager

CE FC RoHS

Made in China