P2

Laxihub

A Safer and Smarter Life for Everyone

QUICK GUIDE

EN Smart Pan Tilt Wi-Fi Camera

FR Caméra Wi-Fi Smart Pan Tilt intérieure

NL Slimme Binnen PanKantelen wifi-camera

ES Cámara inteligente Wi-Fi Pan Tilt para interiores

PT Câmera Wi-Fi inteligente Pan Tilt

DE Caméra Wi-Fi Smart Pan Tilt intérieure

IT Telecamera Wi-Fi Smart Pan Tilt per interni

RU Умная крытая камера Wi-Fi Pan Tilt

TU Akıllı Kapalı Pan Tilt Wi-Fi Kamera

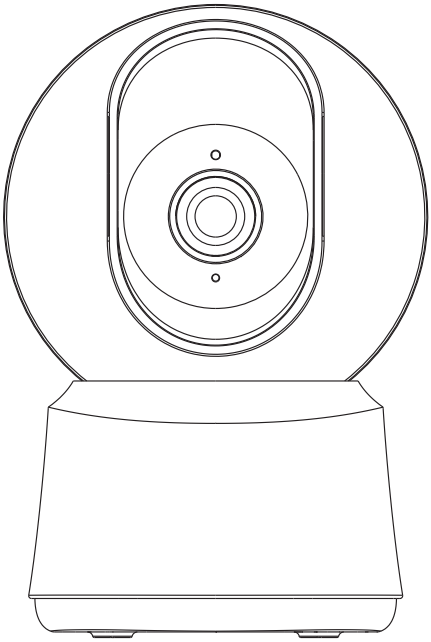

Compatible with Amazon Alexa & Google Assistant

Quick start guide

1. Packing list
2. Product description
3. Installation
4. Device configuration
5. Legal notice

1. Packing list

Camera 1X

Screws 3X

USB cable 1X

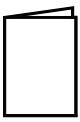
Quick start guide 1X

Bracket 1X

Power adaptor 1X

2. Product description

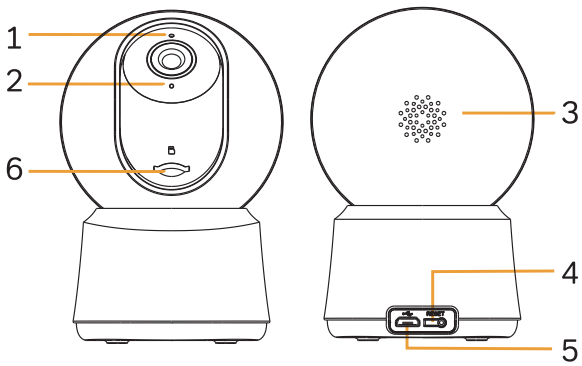

1 LED indicator
2 Microphone
3 Speaker
4 Reset button
5 DC5V USB port
6 Micro SD card slot

Notice

The camera beeps when the operation is completed.
To reset the device, press and hold the reset button for 5 seconds.

Flashing red light (slow)	Waiting configuration
Flashing red light (fast)	Searching WiFi network
Fixed blue light	Camera connected to WiFi
Flashing blue light	Access point mode

3. Installation

1 Use the included mounting bracket to fix the camera to a clean surface.

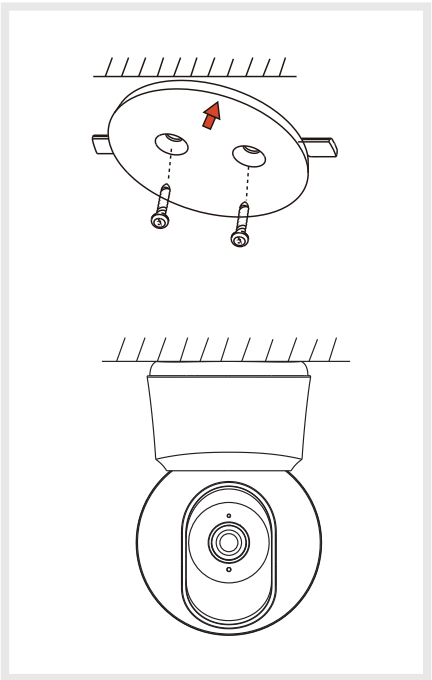

2 Or, put the camera on a flat surface.

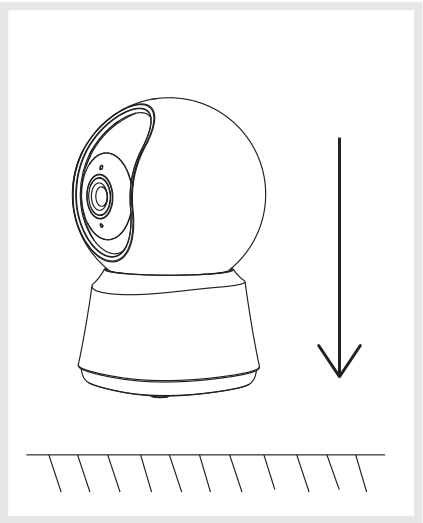

4. Camera configuration

Step 1 Turn on your camera by plugging in the power adaptor.
Step 2 Connect your smartphone to the Wi-Fi network.
Step 3 Download Arenti app from the App Store or GooglePlay depending on your device.
Step 4 Launch Arenti app and sign up for the first use.
Step 5 Follow the steps below to add your camera, then follow the on-screen instructions.

For more information, scan the QR code below.

Note

- If you have multiple cameras, please follow step 5 again to add devices one by one.
- To change Wi-Fi network, please restore the camera to factory settings and follow step 5 to add the camera.

Specifications

Sensor type	1/3" CMOS
Min. Brightness	Color 0.1Lux@F2.0
	Black and white 0.01Lux@F2.0
Resolution	2 Mega pixels
Lens	3.6mm F2.0
Shutter	1/15-1/10,000 per second
Infrared	High power LED with ICR
Infrared distance	10 meters
Pan/Tilt	0°~355°/0°~60°
Video compression	H.264
Bit rate	32Kbps~2Mbps
Max resolution	1920 × 1080
Framerate	1~25 per second
Picture settings	Support HD/SD;support flip;
Storage	SD card(Max 128G)
Audio	Two-way audio
Protocols	HTTP,DHCP,DNS,RTSP
WiFi standard	IEEE802.11b/g/n
Frequency	2.4 GHz ~ 2.4835 GHz
Bandwidth	20/40MHz
WiFi encryption	WPA-PSK/WPA2-PSK
Security	AES128
Working temperature	-20℃~50℃
Power	DC5V,1A
Consumption	4.5W MAX
Size(mm)	76×76×114

Model	TPA-67F050100VU01
Input voltage	100-240Vac
input frequency	50-60Hz
Output voltage	+5Vdc
Output current	1A
Output power	5W
Efficiency	73,62%
No-load Consumption	< 0.1W

Support

www.laxihub.com

Symbols

⎓ Direct current (DC)

Don’t throw batteries or out of order products with the household waste (garbage). The dangerous substances that they are likely to include may harm health or the environment. Make your retailer take back these products or use the selective collect of garbage proposed by your city.

CE Hereby, laxihub, declares that the radio equipment type ‘ P2 ’ is in compliance with the Directive 2014/53/EU.

The full test of the EU declaration of conformity is available at the following Internet address: http:// www.laxihub.com

For indoor use only

Guide de démarrage rapide

1. Contenu de l'emballage
2. Description du produit
3. Installation
4. Configuration de la caméra
5. Annonce légales

1. Contenu de l'emballage

Caméra 1X

Vis 3X

Câble USB 1X

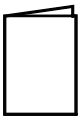
Guide de démarrage rapide 1X

Support 1X

Adaptateur de courant 1X

2. Description du produit

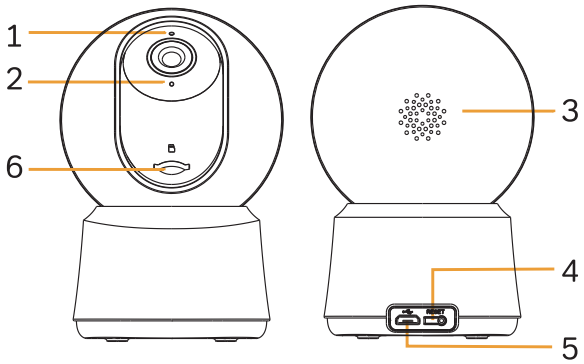

1 Indicateur LED
2 microphone
3 haut-parleurs
4 bouton de réinitialisation
5 DC5V USB-Port
6 micro SD carte slot

Remarque

La caméra émet beepe lorsque l'opération est terminée. Pour réinitialiser l'appareil, maintenez le bouton de réinitialisation enfoncé durant 5 secondes.

Voyant rouge clignotant (lent)	En attente de configuration
Voyant rouge clignotant (rapide)	Recherche de WiFi
Voyant bleu fixe	Caméra connectée au WiFi
Voyant bleu clignotant	Mode point d'accès

3. Installation

1 Utilisez le support de montage inclus pour fixer la caméra sur une surface propre.

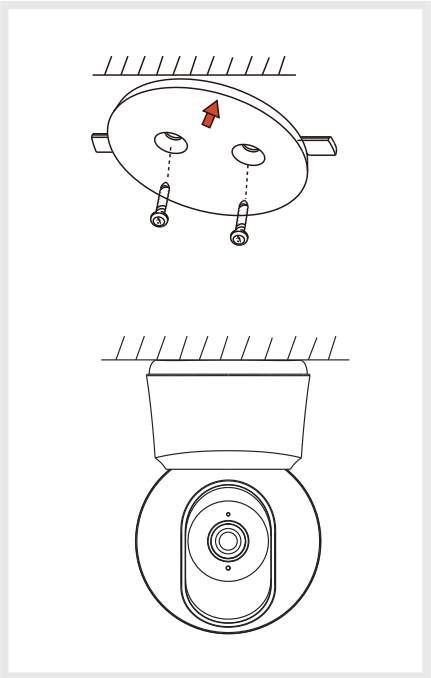

2 Ou placez la caméra sur une surface plane.

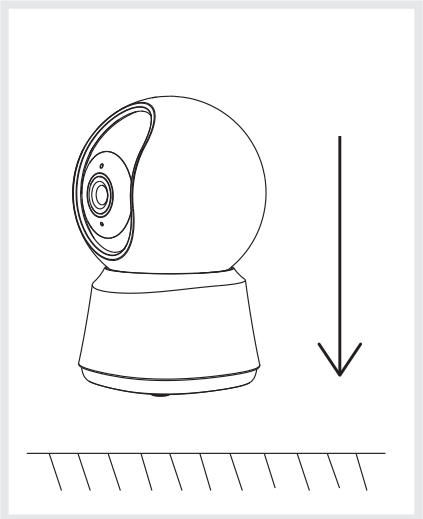

4. Configuration de la caméra

Étape 1 Allumez votre caméra en branchant l'adaptateur d'alimentation.
Étape 2 Connectez votre smartphone au réseau Wi-Fi.
Etape 3 Téléchargez l'application Arenti sur l'App Store ou Google Play suivant votre appareil.
Étape 4 Exécutez l'application Arenti et inscrivez-vous pour la première utilisation.
Étape 5 Suivez les étapes ci-dessous pour ajouter votre caméra

Pour de plus amples informations, scannez le QR code.

Remarque

- Si vous avez plusieurs caméras, veuillez suivre à nouveau l'étape 5 pour les ajouter une par une.
- Pour modifier le signal Wi-Fi, veuillez restaurer les paramètres d'usine de la caméra et suivre l'étape 5 pour ajouter la caméra.

Spécifications

Type de lentille	CMOS 1/3"
Luminosité minimum	Couleur 0.1Lux@F2.0
	Noir et blanc 0.01Lux@F2.0
Résolution	2 Mega pixels
Objectif	3.6mm F2.0
Ouverture	1/15-1/10 000 par seconde
Infrarouge	High power LED avec ICR
Distance infrarouge	10 mètres
Pan/Tilt	0°~355°/0°~60°
Compression vidéo	H.264
Bande passante	32Kbps~2Mbps
Résolution maximale	1920 × 1080
Images par seconde	1~25 par seconde
Définition de l'image	Support HD/SD;support flip;
Stockage	SD card(Max 128G)
Audio	Two-way audio
Protocoles	HTTP,DHCP,DNS,RTSP
Normes WiFi	IEEE802.11b/g/n
Fréquence	2.4 GHz ~ 2.4835 GHz
Support bande passante	20/40MHz
Encryptage WiFi	WPA-PSK/WPA2-PSK
Sécurité	AES128
Température de fonctionnement	-20℃~50℃
Alimentation	DC5V,1A
Consommation	4.5W MAX
Dimension	76×76×114

Modèle	TPA-67F050100VU01
Tension d’entrée	100-240Vac
fréquence d’entrée	50-60Hz
Tension de sortie	+5Vdc
Courant de sortie	1A
Puissance de sortie	5W
Rendement moyen actif	73,62%
Consommation à vide	< 0.1W

Support

www.laxihub.com

Symboles

⎓ Courant Continu (CC)

Ce produit doit être traité conformément à la directive Européenne 2002/96/EC dans le but d’être recyclé ou démonté pour minimiser son impact sur l’environnement. Pour davantage d’informations, veuillez contacter les autorités locales ou régionales.

CE Le soussigné, laxihub, déclare que l’équipement radioélectrique du type ‘ P2 ’ est conforme à la Directive 2014/53/UE.

Le texte complet de la déclaration UE de conformité est disponible à l’adresse internet suivante : www.laxihub.com

Pour un usage intérieur uniquement

Verkorte handleiding

1. Inhoud van de verpakking
2. Productbeschrijving
3. Installatie
4. Configureren van het apparaat
5. Juridische kennisgeving

1. Inhoud van de verpakking

Camera 1X

Bevestigingsmiddelen 3X

USB-kabel 1x

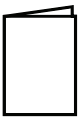

verkorte handleiding 1X

Haakje 1X

netadapter 1X

2. Productbeschrijving

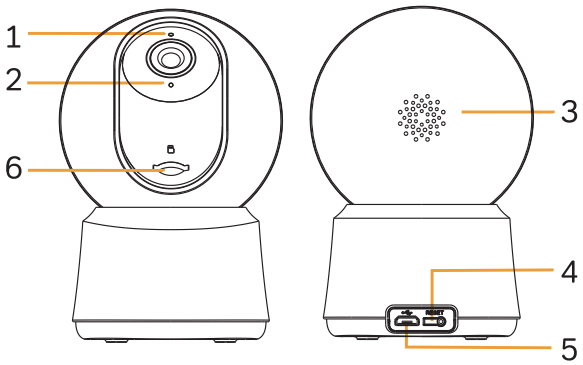

1 Statusindicatie LED
2 Microfoon
3 Luidspreker
4 Reset-knop
5 Micro USB-poort
6 Micro SD-poort

Opmerking

De camera laat pieptonen horen als hij hiermee klaar is. Houd om het apparaat te resetten de Reset-knop 5 seconden ingedrukt.

Knipperende rode indicator (langzaam)	Wachten op configuratie
Knipperende rode indicator (snel)	Zoeken naar netwerk
Brandende blauwe indicator	Camera verbonden met wifi
Knipperende blauwe indicator	Toegangspuntmodus

3. Installatie

1 Utilisez le support de montage inclus pour fixer la caméra sur une surface propre.

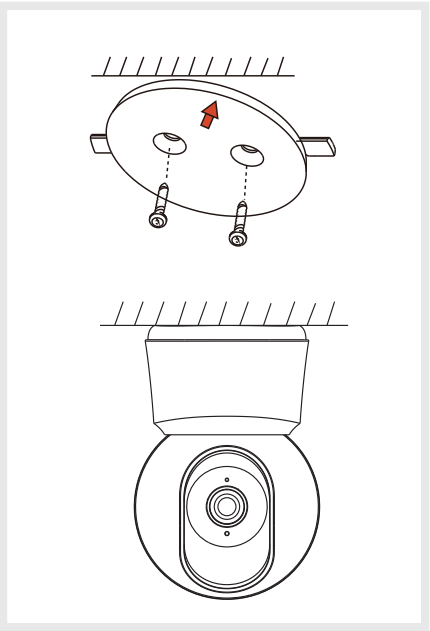

2 Ou placez la caméra sur une surface plane.

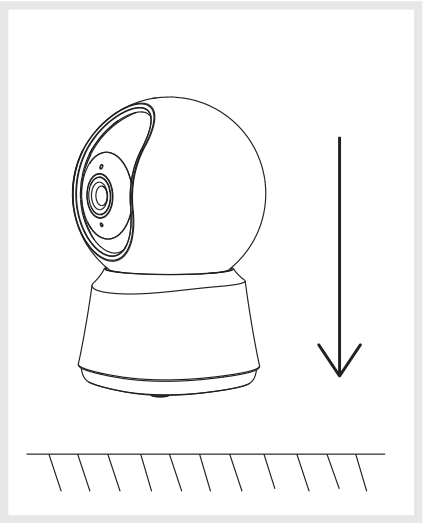

4. Configureren van de camera

Stap 1 Schakel de camera in door de netadapter aan te sluiten.
Stap 2 Verbind uw smartphone met het wifi-netwerk.
Stap 3 Download de Arenti-app in de App Store of Google Play afhankelijk van uw apparaat.
Stap 4 Open de Arenti-app en meld u aan voor het eerste gebruik.
Stap 5 Volg de onderstaande stappen om uw camera toe te voegen.

Scan de QR-code voor meer informatie.

Opmerking

- Als u meerdere camera's heeft, herhaal dan stap 5 om de apparaten één voor één toe te voegen.
- Om te verbinden met een ander wifi-netwerk, moet u de fabrieksinstellingen van de camera herstellen en stap 5 uitvoeren om de camera toe te voegen.

Specificaties

Sensortype	1/3" CMOS
Min. lichtgevoeligheid	Kleur 0.1Lux@F2.0
	Zwart en wit 0.01Lux@F2.0
Resolutie	2 megapixel
Lens	3,6 mm f/2.0
Sluitertijd	1/15-1/10.000 per seconde
Infrarood	Krachtige ICR-led
Infraroodafstand	10meter
Pan/Tilt	0°~355°/0°~60°
Videocompressie	H.264
Bitrate	32 kbit/s tot 2 Mbit/s
Max. resolutie	1920 × 1080
Beelden per seconde	1 tot 25 per seconde
Beeldformaat	HD/SD; wisselende ondersteuning
Opslag	SD-kaart (max. 128 GB)
Audio	Tweerichtingsaudio
Protocols	HTTP, DHCP, DNS, RTSP
Wifi-standaard	IEEE802.11 b/g/n
Frequentie	2,4 GHz tot 2,4835 GHz
Bandbreedte	20/40 MHz
Wifi-versleuteling	WPA-PSK/WPA2-PSK
Beveiliging	AES128
Bedrijfstemperatuur	-20℃~50℃
Voeding	5 V DC, 1 A
Verbruik	Max. 4.5 W
Afmetingen (mm)	76×76×114

Model	TPA-67F050100VU01
Ingangsspanning	100-240Vac
Ingangsfrequentie	50-60Hz
Uitgangsspanning	+5Vdc
Uitgangsstroom	1A
Uitgangsvermogen	5W
Efficiëntie	73,62%
Verbruik in niet-belaste toestand	< 0.1W

Support

www.laxihub.com

Symbols

⎓ Direct current (DC)

Dit product moet zijn verwerkt volgens de Richtlijn nr. 2002/96/EG met het doel van de recycling ervan of moet zijn gedemonteerd op die wijze, dat zijn invloed op de omgeving de kleinst mogelijk was. Meer details wordt aan u door locale of regionale overheid verstrekt.

CE

Hierbij verklaar ik, laxihub, dat het type radioapparatuur ‘ P2 ’ conform is met Richtlijn 2014/53/EU.
De volledige tekst van de EU-conformiteitsverklaring kan worden geraadpleegd op het volgende internetadres: www.laxihub.com

Voor gebruik binnenshuis

Guía de inicio rápido

1. Contenido de la caja
2. Descripción del producto
3. Instalación
4. Configuración del dispositivo
5. Avisos legales

1. Contenido de la caja

cámara 1X

Empulgueras 3X

USB cable 1X

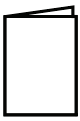
Guía de inicio rápido 1X

Soporte 1X

Adaptador de corriente 1X

2. Descripción del producto

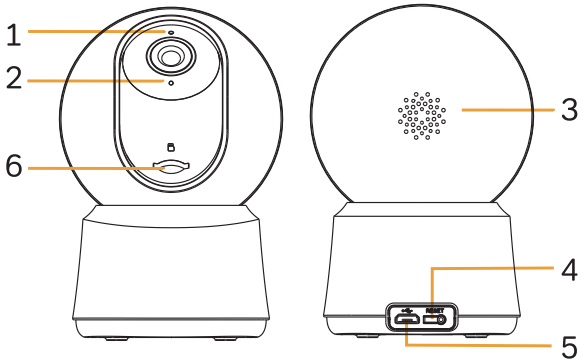

1 Indicador LED
2 Micrófono
3 Altavoz
4 Botón de reinicio
5 Toma DC-IN micro USB
6 Ranura para tarjeta micro SD

Nota

La cámara emitirá un pitido cuando la operación se haya completado.
Para reiniciar el dispositivo, mantenga pulsado el botón de reinicio durante 5 segundos.

Luz roja intermitente (lenta)	Esperando configuración
Luz roja intermitente (rápida)	Buscando red wifi
Luz azul fija	Cámara conectada a la wifi
Luz azul intermitente	Modo de punto de acceso

3. Instalación

1 Utilice el soporte de montaje incluido para fijar la cámara a una superficie limpia.

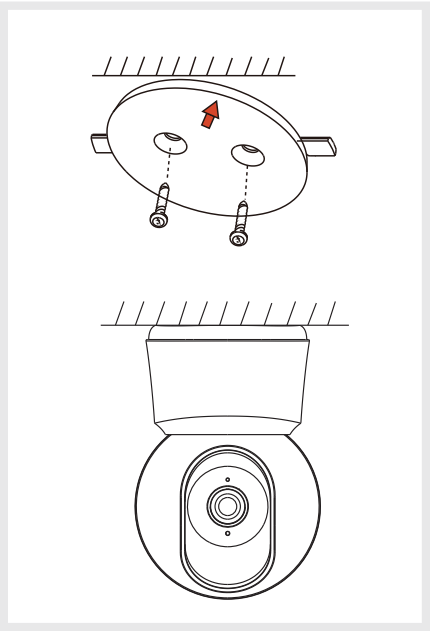

2 O coloque la cámara sobre una superficie plana.

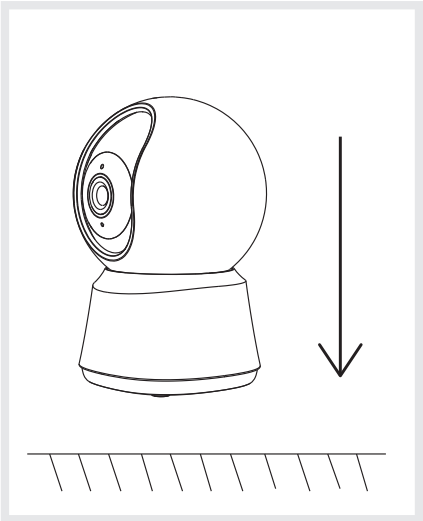

4. Configuración de la cámara

Paso 1 Encienda la cámara conectando el adaptador de alimentación.
Paso 2 Conecte su smartphone a la red wifi.
Paso 3 Descárguese la aplicación Arenti en App Store o Google Play según su dispositivo.
Paso 4 Inicie la aplicación Arenti y regístrese para el primer uso.
Paso 5 Siga los pasos a continuación para añadir la cámara.

Para más información, escanee el código QR.

Nota

- Si tiene varias cámaras, siga el paso 5 de nuevo para añadir dispositivos uno a uno.
- Para cambiar la red wifi, restablezca los ajustes de fábrica de la cámara y siga el paso 5 para añadir la cámara.

Especificaciones

Tipo de sensor	CMOS de 1/3 "
Brillo mín.	Color 0.1Lux@F2.0
	Blanco y negro 0.01Lux@F2.0
Resolución	2 megapíxeles
Lente	3,6 mm F2.0
Obturador	1 / 15-1 / 10,000 por segundo
Infrarrojos	LED alta potencia con ICR
Distancia infrarrojos	10 meter
Pan/Tilt	0°~355°/0°~60°
Compresión de vídeo	H.264
Tasa de bits	32 Kbps~2 Mbps
Resolución máx.	1920 × 1080
Imágenes por segundo	1~25 por segundo
Definición de la imagen	Soporte HD/SD; soporte flip;
Almacenamiento	Tarjeta SD (máx. 128 G)
Audio	Bidireccional
Protocolos	HTTP, DHCP, DNS, RTSP
Norma wifi	IEEE802.11b/g/n
Frecuencia	2,4 GHz ~ 2,4835 GHz
Ancho de banda	20/40 MHz
Cifrado wifi	WPA-PSK/WPA2-PSK
Seguridad	AES128
Temperatura de func.	-20 ℃ ~ 50 ℃
Alimentación	5 VCC, 1 A
Consumo	4.5 W MÁX.
Tamaño (mm)	76×76×114

Modelo	TPA-67F050100VU01
Tensión de entrada	100-240Vac
Frecuencia de entrada	50-60Hz
Tensión de salida	+5Vdc
Corriente de salida	1A
Potencia de salida	5W
Eficiencia	73,62%
Consumo sin carga	< 0.1W

Soporte

www.laxihub.com

Símbolos

⎓ Direct current (DC)

Este producto debe estar procesado acorde la directiva 2002/96/ES con el propósito de su reciclación o desmantelado de manera que se minimice su efecto al medio ambiente. Consulte las autoridades locales o regionales para obtener más detalles.

Por la presente,laxihub, declara que el tipo de equipo radioeléctrico ‘ P2 ’ es conforme con le Directiva 2014/53/UE.
El texto completo de la declaración UE de conformidad está disponible en la dirección internet siguiente: www.laxihub.com

Utilización en interior

Guia de início rápido

1. Lista de embalagem
2. Descrição do produto
3. Instalação
4. Configuração do dispositivo
5. Aviso legal

1. Lista de embalagem

câmera 1X

Parafusos 3X

Cabo USB 1X

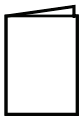
Guia de início rápido 1X

Suporte 1X

adaptador de corrente 1X

2. Descrição do produto

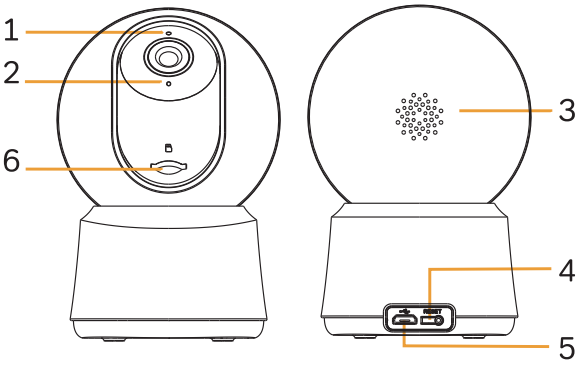

1 LED Indicador
2 Microfone
3 Alto Falante
4 Botão de reinício
5 Porta USB DC5V
6 Ranhura para cartão micro SD

Aviso

A câmera apita quando a operação está concluída.
Para reiniciar o dispositivo, pressione continuamente o botão de reinício por 5 segundos.

Luz vermelha intermitente (lenta)	À espera de configuração
Luz vermelha intermitente (rápida)	À procura de rede Wi-Fi
Luz azul fixa	Câmera ligada ao Wi-Fi
Luz azul intermitente	Modo de ponto de acesso

3. Instalação

1 Use o suporte de montagem incluído para fixar a câmera em uma superfície limpa.

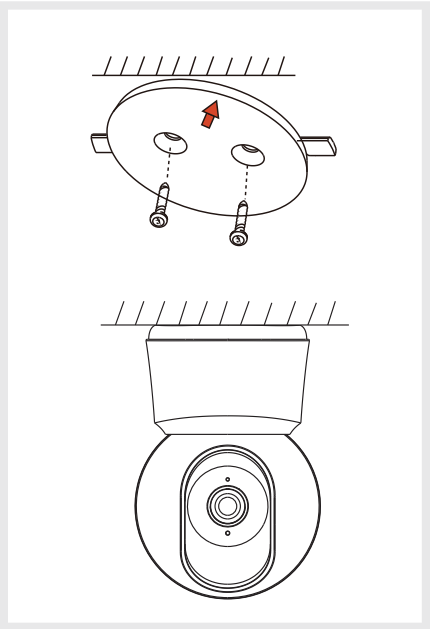

2 Ou coloque a câmera em uma superfície plana.

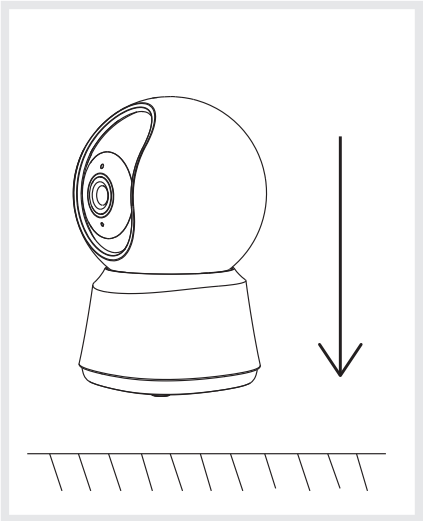

4. Configuração da câmera

Passo 1 Ligue a sua câmera ligando o adaptador de alimentação.
Passo 2 Ligue o seu smartphone à rede Wi-Fi.
Passo 3 Baixe o aplicativo Arenti da App Store ou Google Play, consoante o seu dispositivo.
Passo 4 Abra o aplicativo Arenti e registre-se para a primeira utilização.
Passo 5 Siga os passos abaixo para adicionar a sua câmera

Para mais informações, leia o código QR.

Nota

- Se tiver várias câmeras, siga novamente o passo 5 para adicionar dispositivos um a um.
- Para alterar a rede Wi-Fi, reponha as predefinições da câmera e siga o passo 5 para adicionar a câmera.

Especificações

Tipo de sensor	1/3 "CMOS
Luminosidade mín.	Cor 0.1Lux@F2.0
	Preto e branco 0.01Lux@F2.0
Resolução	2 megapixels
Lente	3,6 mm F2.0
Obturador	1 / 15-1 / 10.000 por segundo
Infravermelhos	LED de alta potência com ICR
Distância infravermelhos	10 meter
Pan/Tilt	0°~355°/0°~60°
Compressão de vídeo	H.264
Taxa de bits	32 Kbps~2 Mbps
Resolução máx.	1920 × 1080
Taxa de fotogramas	1~25 por segundo
Definições de imagem	HD/SD; compatível com inversão;
Armazenamento	Cartão SD (Máx. 128 GB)
Áudio	Áudio de duas vias
Protocolos	HTTP, DHCP, DNS, RTSP
Norma de Wi-Fi	IEEE802.11b/g/n
Frequência	2,4 GHz ~ 2,4835 GHz
Largura de banda	20/40 MHz
Encriptação de Wi-Fi	WPA-PSK/WPA2-PSK
Segurança	AES128
Temperatura de func.	-20 ℃ ~ 50 ℃
Alimentação	CC 5 V,1 A
Consumo	4,5 W MÁX
Dimensões (mm)	76×76×114

Modelo	TPA-67F050100VU01
Tensão de entrada	100-240Vac
Frequência de entrada	50-60Hz
Tensão de saída	+5Vdc
Corrente de saída	1A
Potência de saída	5W
Eficiência	73,62%
Consumo sem carga	< 0.1W

Suporte

www.laxihub.com

Símbolos

⎓ Direct current (DC)

Este produto deve ser passado pelo tratamento conforme à norma 2002/96/ES para ser reciclado ou desmontado de maneira que a sua influência no meio ambiente seja mínima. As autoridades locais ou regionais prestam mais informações detalhadas.

O abaixo assinado, laxihub, declara que o presente tipo de equipamento de rádio ‘ P2 ’ está em conformidade com a Diretiva 2014/53/UE.
O texto integral da declaração de conformidade está disponível no seguinte endereço de Internet:
www.laxihub.com

Utilização em espaço interior

Kurzanleitung

1. Lieferumfang
2. Produktbeschreibung
3. Installation
4. Gerätekonfiguration
5. Rechtlicher Hinweis

1. Lieferumfang

Kamera 1X

Schrauben 3X

USB-kabel 1x

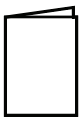
Kurzanleitung 1X

Halterung 1X

Netzadapter 1X

2. Produktbeschreibung

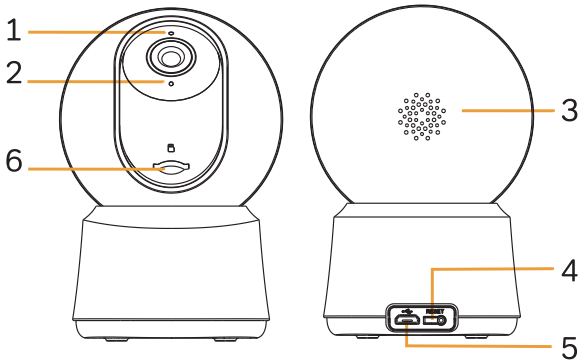

1 LED-Anzeige
2 Mikrofon
3 Lautsprecher
4 Reset-Taste
5 DC 5V USB-Port
6 Micro SD-Kartenslot

Hinweis

Die Kamera gibt einen Piepston ab, wenn der Vorgang beendet ist.
Zum Zurücksetzen des Geräts halten Sie die Reset-Taste 5 Sekunden lang gedrückt.

blinkendes rotes Licht (langsam)	wartet auf Konfiguration
blinkendes rotes Licht (schnell)	sucht nach WLAN-Netzwerk
konstantes blaues Licht	Kamera mit WLAN verbunden
blinkendes blaues Licht	Zugangspunkt-Modus

3. Installation

1 Verwenden Sie die mitgelieferte Halterung, um die Kamera auf einer sauberen Oberfläche zu befestigen.

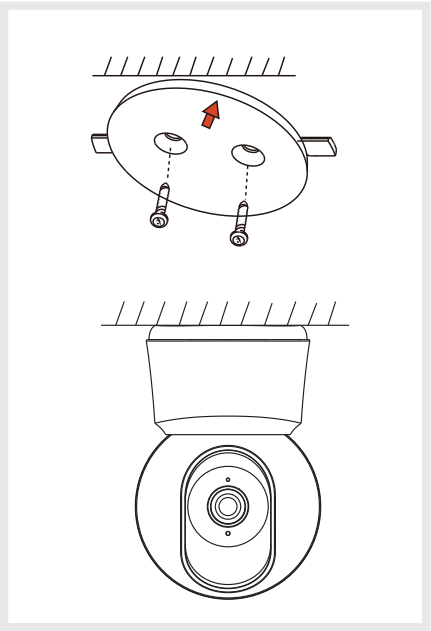

2 Oder stellen Sie die Kamera auf eine ebene Fläche.

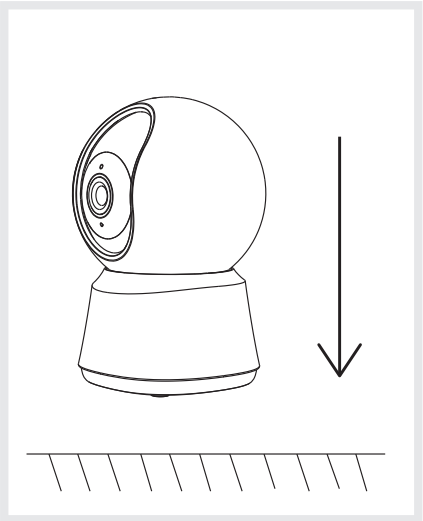

4. Konfiguration der Kamera

Schritt 1 Schalten Sie Ihre Kamera ein, indem Sie den Netzadapter in die Steckdose stecken.

Schritt 2 Verbinden Sie Ihr Smartphone mit dem WLAN-Netzwerk.

Schritt 3 Laden Sie die App „Arenti“ aus dem App Store oder dem Google Play (je nach Ihrem Gerät) herunter.

Schritt 4 Starten Sie die App „Arenti“ und melden Sie sich für die erste Benutzung an.

Schritt 5 Folgen Sie den nachstehenden Schritten, um Ihre Kamera hinzuzufügen.

Für weitere Informationen scannen Sie den QR-code.

Hinweis

- Wenn Sie mehrere Kameras besitzen, folgen Sie bitte erneut Schritt 5, um die Geräte nacheinander hinzuzufügen.
- Um das WLAN-Netzwerk zu ändern, stellen Sie bitte die Werkseinstellungen der Kamera wieder her und folgen Sie Schritt 5, um die Kamera hinzuzufügen.

Spezifikationen

Sensortyp	1/3" CMOS
Min. Helligkeit	Farbe 0.1Lux@F2.0
	Schwarzweiß 0,01Lux@F2.0
Auflösung	2 Megapixel
Objektiv	3,6 mm F2.0
Verschluss	1/15-1/10.000 pro Sekunde
Infrarot	High-Power-LED mit ICR
Infrarot-Abstand	10 meter
Pan/Tilt	0°~355°/0°~60°
Videokompression	H.264
Bitrate	32 Kbps~ 2 Mbps
Max. Auflösung	1920 × 1080
Bildrate	1~25 pro Sekunde
Bildeinstellungen	HD/SD unterstützt, Umdrehen unterstützt
Speicherung	SD-Karte (max. 128 GB)
Audio	2-Wege-Audio
Protokolle	HTTP, DHCP, DNS, RTSP
WLAN-Standard	IEEE802.11b/g/n
Frequenz	2,4 GHz ~ 2,4835 GHz
Bandbreite	20/40 MHz
WLAN-Verschlüsselung	WPA-PSK/WPA2-PSK
Sicherheit	AES128
Betriebstemperatur	-20℃~50℃
Stromversorgung	DC 5 V, 1 A
Leistungsaufnahme	4,5 W max.
Abmessungen (mm)	76×76×114

Modell	TPA-67F050100VU01
Eingangsspannung	100-240Vac
Eingangsfrequenz	50-60Hz
Ausgangsspannung	+5Vdc
Ausgangsstrom	1A
Ausgangsleistung	5W
Wirkungsgrad	73,62%
Verbrauch bei Nulllast	< 0.1W

Support

www.laxihub.com

Symbole

⎓ Gleichstrom (DC)

Batterien/Akkus oder defekte Produkte nicht im Hausmüll entsorgen. Die möglicherweise enthaltenen gefährlichen Substanzen können für die Gesundheit oder die Umwelt schädlich sein. Geben Sie die Produkte beim Händler zurück oder geben Sie sie an einer Sammelstelle oder bei einem Recyclinghof ab.

CE

Laxihub erklärt hiermit, dass der Funkgerätetyp „ P2 “ mit der Richtlinie 2014/53/EG konform ist.
Der vollständige Test der EU-Konformitätserklärung steht unter der folgenden Internetadresse zur Verfügung: www.laxihub.com

Zum Gebrauch in Innenräumen

Guida rapida per l'uso

1. Packing list
2. Descrizione del prodotto
3. Installazione
4. Configurazione del dispositivo
5. Note legali

1. Packing list

Videocamera 1X

Viti 3X

Cavo USB 1x

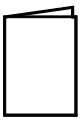
Guida rapida per l'uso 1X

Staffa 1X

adattator di corrente 1X

2. Descrizione del prodotto

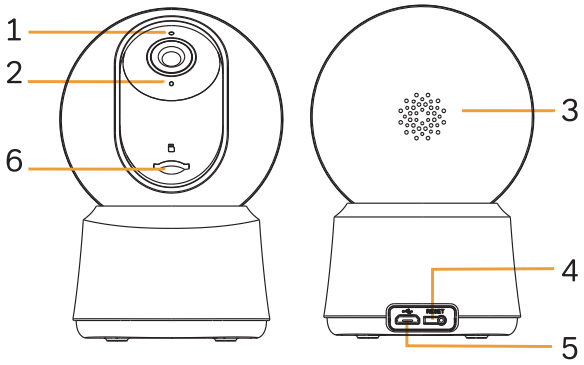

1 Spia led
2 Microfono
3 Altoparlante
4 Pulsante reset
5 Ingresso cavo Micro USB DC-IN
6 Slot per scheda Micro SD

N.B.

La videocamera emetterà un «bip» a operazione completata. Per resettare il dispositivo, tenere premuto il pulsante reset per 5 secondi.

Spia rossa lampeggiante (lenta)	Configurazione in corso
Spia rossa lampeggiante (veloce)	Ricerca rete WiFi
Spia blu fissa	Videocamera connessa al WiFi
Spia blu lampeggiante	Modalità punto di accesso

3. Installazione

1 Utilizzare la staffa di montaggio inclusa per fissare la telecamera su una superficie pulita.

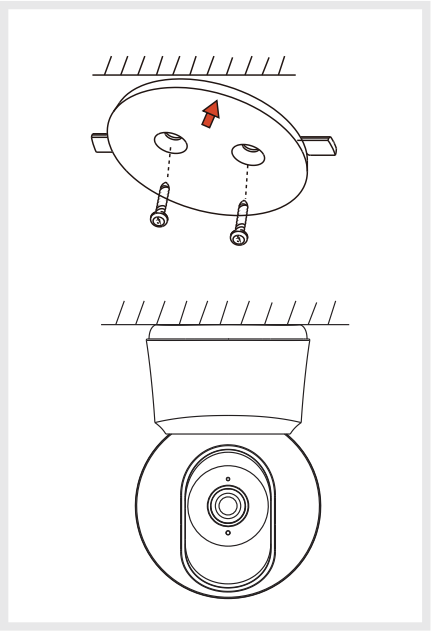

2 Oppure posiziona la fotocamera su una superficie piana.

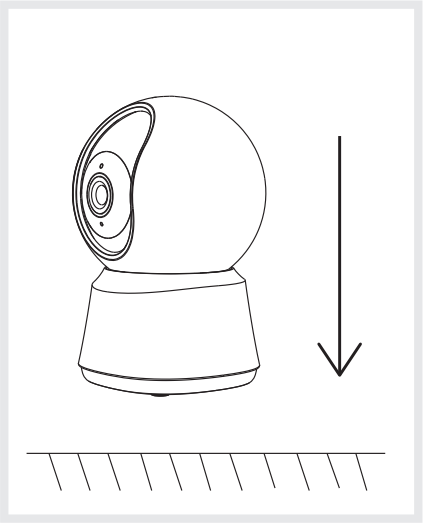

4. Configurazione della videocamera

1 Collegare l'alimentatore per accendere la videocamera.
2 Collegare lo smartphone alla rete WiFi.
3 Scaricare l'applicazione Arenti dall'App Store o dal Google Play, a seconda del dispositivo.
4 Avviare l'applicazione Arenti ed effettuare la registrazione al primo utilizzo.
5 Seguire i passaggi illustrati di seguito per aggiungere la propria videocamera.

Per maggiori informazioni, scansiona il codice QR.

N.B.

- In caso di più videocamere, eseguire nuovamente il punto 5 per aggiungere uno per volta tutti i dispositivi.
- Per cambiare la rete WiFi, ripristinare le impostazioni di fabbrica della videocamera e seguire il punto 5 per aggiungere la videocamera.

Especificaciones

Tipo de sensor	CMOS da 1/3"
Brillo mín.	Colore 0.1Lux@F2.0
	Bianco e nero 0.01Lux@F2.0
Resolución	2 megapíxeles
Lente	3,6 mm F2.0
Obturador	1/15-1/10.000 al secondo
Infrarrojos	LED alta potencia con ICR
Distancia infrarrojos	10meter
Pan/Tilt	0°~355°/0°~60°
Compresión de vídeo	H.264
Tasa de bits	32 Kbps~2 Mbps
Resolución máx.	1920 × 1080
Imágenes por segundo	1~25 por segundo
Definición de la imagen	Soporte HD/SD; soporte flip;
Almacenamiento	Tarjeta SD (máx. 128 G)
Audio	Bidireccional
Protocolos	HTTP, DHCP, DNS, RTSP
Norma wifi	IEEE802.11b/g/n
Frecuencia	2,4 GHz ~ 2,4835 GHz
Ancho de banda	20/40 MHz
Cifrado wifi	WPA-PSK/WPA2-PSK
Seguridad	AES128
Temperatura de func.	-20℃ ~ 50℃
Alimentación	5 VCC, 1 A
Consumo	4,5 W MÁX.
Tamaño (mm)	76×76×114

Modello	TPA-67F050100VU01
Tensione d'ingresso	100-240Vac
Frequenza d'ingresso	50-60Hz
Tensione di uscita	+5Vdc
Corrente di uscita	1A
Potenza di uscita	5W
Rendimento	73,62%
Consumi a vuoto	< 0.1W

Support

www.laxihub.com

Symbols

⎓ Corrente continua (DC)

Non gettare le batterie o prodotti esausti con i rifiuti domestici (immondizia). Potrebbero contenere sostanze pericolose dannose per la salute o l'ambiente. Restituire questi prodotti al commerciante o utilizzare i servizi di raccolta differenziata della propria città.

CE

Con la presente, laxihub, dichiara che l'apparecchiatura radio tipo ' P2 ' è conforme alla direttiva 2014/53/UE.
Il testo completo della dichiarazione di conformità UE è disponibile al seguente sito:
www.laxihub.com

Destinato ad un uso interno

RU

Краткое руководство пользователя

1. Упаковочный лист
2. Описание изделия
3. Установка
4. Конфигурирование устройства
5. Официальное уведомление

1. Упаковочный лист

Камера 1 шт

винты 3шт

Кабель USB 1 шт

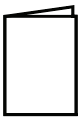
Краткое руководство пользователя 1 шт

Кронштейн 1 шт

блок питания 1 шт

2. Описание изделия

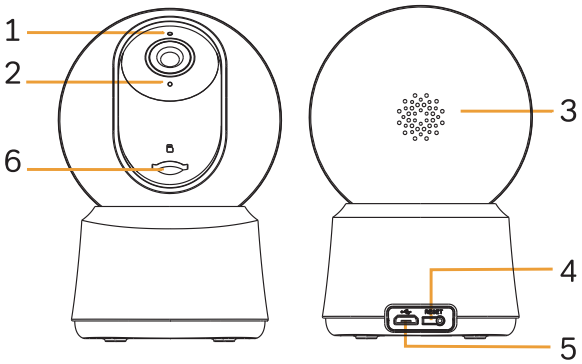

1 Indicador LED
2 Микрофон
3 динамик
4 Кнопка «Переустановить»
5 Гнездо micro USB DC-IN
6 Слот для карты памяти micro SD

Уведомление

Когда операция выполнена, камера подает звуковой сигнал «бип».
Чтобы переустановить устройство, нажмите и удерживайте кнопку «Переустановить» в течение 5 секунд.

Мигающий (медленно) красный индикатор	Ожидание конфигурирования
Мигающий (быстро) красный индикатор	Поиск сети WiFi
Постоянно включенный синий индикатор	Камера соединена с WiFi
Мигающий синий индикатор	Режим точки доступа

3. Установка

1 Используйте прилагаемый монтажный кронштейн, чтобы закрепить камеру на чистой поверхности.

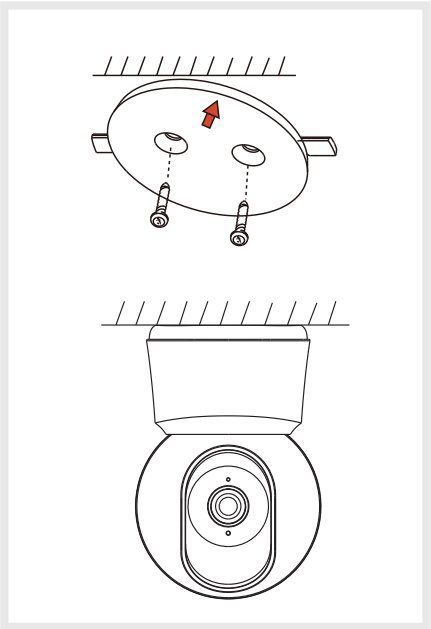

2 Или положите камеру на плоскую поверхность.

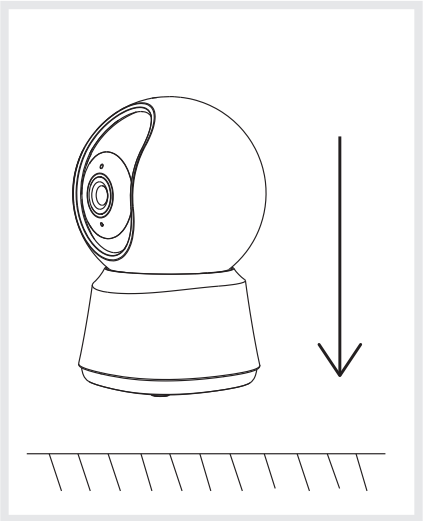

4. Конфигурирование камеры

Шаг 1 Включите вашу камеру, подсоединив адаптер питания.

Шаг 2 Подключите ваш смартфон к сети Wi-Fi.

Шаг 3 Загрузите приложение Arenti из App Store или Google Play в зависимости от вашего устройства.

Шаг 4 Запустите приложение Arenti и зарегистрируйтесь для первого использования.

Шаг 5 Выполните описанные ниже шаги, чтобы добавить вашу камеру.

Для получения дополнительной информации отсканируйте QR-код.

Примечание

- Если вы добавили несколько камер, пожалуйста, выполните шаг 5 снова, чтобы добавить устройства одно за другим.
- Чтобы изменить сеть Wi-Fi, пожалуйста, восстановите заводские настройки камеры и выполните шаг 5, чтобы добавить камеру.

Технические данные

Тип сенсора	1/3 "CMOS
Мин. освещенность	Цвет 0.1Lux@F2.0
	Черно-белый 0.01Lux@F2.0
Разрешение	2 Мегапикселя
Объектив	3,6 mm F2.0
Выдержка затвора	1 / 15–1 / 10 000 в секунду
Источник ИК-подсветки	Светодиод высокой мощности с ICR
Дальность ИК-подсветки	10 метров
Pan/TIlt	0°~355°/0°~60°
Стандарт сжатия видео	H.264
Битрейт	32 Кбит/с~2 Мбит/с
Макс. разрешение	1920 × 1080
Частота кадров	1~25 в сек.
Настройки изображения	Поддержка HD/SD и флип-видео;
Устройство хранения данных	Карта SD (макс. 128 ГБ)
Аудио	Двухсторонняя аудиосвязь
Протоколы	HTTP, DHCP, DNS, RTSP
Стандарт WiFi	IEEE802.11b/g/n
Частоты	2,4 ГГц ~2,4835 ГГц
Полоса пропускания	20/40 МГц
Шифрование WiFi	WPA-PSK/WPA2-PSK
Стандарт шифрования	AES128
Рабочие температуры	-20 ℃ ~ 50 ℃
Питание	5 В пост. тока, 1 А
Потребляемая мощность	4,5 Вт макс.
Размеры (мм)	76×76×114

Модель	TPA-67F050100VU01
Входное напряжение	100-240Vac
входная частота	50-60Hz
Выходное напряжение	+5Vdc
Выходной ток	1A
Выходная мощность	5W
К.П.Д.	73,62%
Потребление без нагрузки	< 0.1W

Support

www.laxihub.com

Symbols

Постоянный ток

Не выбрасывайте батареи вместе с бытовыми отходами (мусором). Опасные вещества, которые они могут включать, могут нанести вред здоровью или окружающей среде.

Таким образом, laxihub заявляет, что радио устройство « P2» соответствует Директиве 2014/53 / ЕС.
Полный тест декларации соответствия ЕС доступен по следующему адресу:

www.laxihub.com

Только для использования в помещении

Hızlı başlangıç kılavuzu

1. Paket içeriği
2. Ürün açıklaması
3. Kurulum
4. Cihaz yapılandırması
5. Yasal uyarı

1. Paket içeriği

Kamera 1X

vidalar 3X

USB kablosu 1X

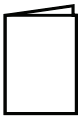
Hızlı başlangıç kılavuzu 1X

Parantez 1X

Güç adaptörü 1X

2. Ürün açıklaması

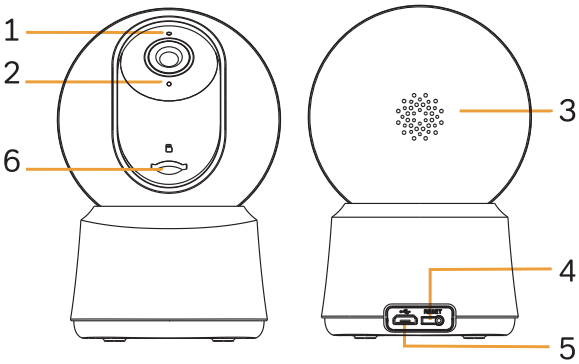

1 LED gösterge
2 Mikrofon
3 Hoparlör
4 Sıfırlama düğmesi
5 Mikro USB DC Giriş soketi
6 Mikro SD kart yuvası

Uyarı

İşlem tamamlandığında kamera bip sesi çıkarır.
Cihazı sıfırlamak için “reset” (sıfırlama) düğmesine 5 saniye basılı tutun.

Yanıp sönen kırmızı ışık (yavaş)	Yapılandırma bekleniyor
Yanıp sönen kırmızı ışık (hızlı)	Kablosuz ağ aranıyor
Sabit mavi ışık	Kamera kablosuz ağa bağlandı
Yanıp sönen mavi ışık	Erişim noktası modu

3. Kurulum

1 Kamerayı temiz bir yüzeye sabitlemek için birlikte verilen montaj braketini kullanın.

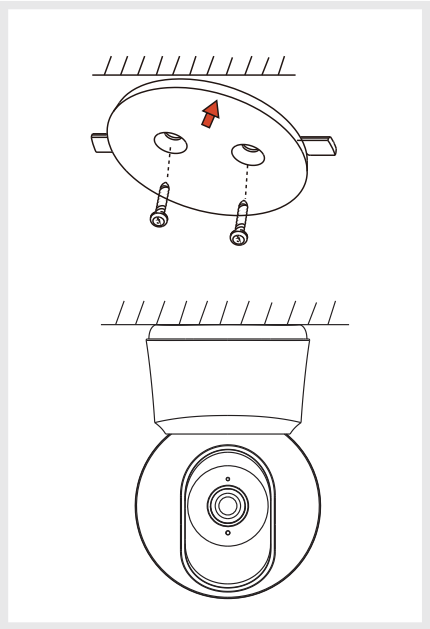

2 Veya kamerayı düz bir yüzeye koyun.

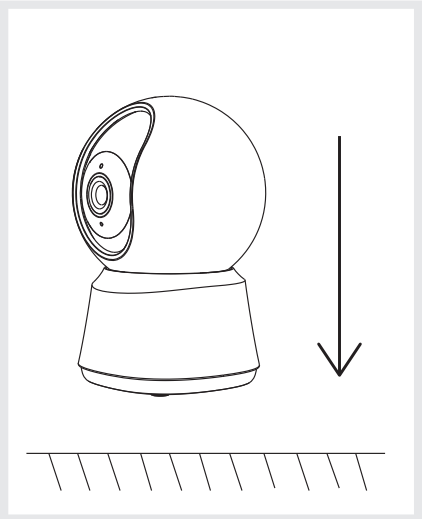

4. Kamera yapılandırması

1. Adım Güç adaptörünü takarak kameranızı açın.
2. Adım Akıllı telefonunuzu kablosuz ağa bağlayın.
3. Adım Arenti uygulamasını cihazınıza göre App Store veya Google Play'dan indirin.
4. Adım Arenti uygulamasını başlatın ve ilk kullanım için kaydolun.
5. Adım Kameranızı eklemek için aşağıdaki adımları izleyin.

Daha fazla bilgi için QR kodunu tarayın.

Not

- Birden fazla kameranız varsa, cihazları tek tek eklemek için lütfen 5. adımı tekrarlayın.
- Kablosuz ağı değiştirmek için lütfen kamerayı fabrika ayarlarına geri döndürün ve kamerayı eklemek için 5. adımı gerçekleştirin.

Özellikler

Sensör tipi	1/3" CMOS
Min. Parlaklık	Renk 0.1Lux@F2.0
	Siyah beyaz 0.01Lux@F2.0
Çözünürlük	2 Mega piksel
Objektif	3,6 mm F2.0
Deklanşör	1/15-1/10.000/saniye
Kızılötesi	ICR filtreli yüksek güçlü LED
Kızılötesi mesafe	10 meters
Pan/Tilt	0°~355°/0°~60°
Video sıkıştırma	H.264
Bit hızı	32 Kbps~2 Mbps
Yüksek çözünürlük	1920 × 1080
Kare hızı	Saniyede 1~25
Görüntü ayarları	HD/SD desteği; döndürme desteği;
Depolama	SD kart (Maks 128 G)
Ses	İki yönlü ses
Protokoller	HTTP,DHCP,DNS,RTSP
WiFi standardı	IEEE802.11b/g/n
Frekans	2,4 GHz ~ 2,4835 GHz
Bant genişliği	20/40 MHz
WiFi şifreleme	WPA-PSK/WPA2-PSK
Güvenlik	AES128
Çalışma sıcaklığı	-20℃~50℃
Güç	DC5V,1A
Tüketim	4,5W MAKS.
Boyut (mm)	76×76×114

Model	TPA-67F050100VU01
Giriş gerilimi	100-240Vac
giriş frekansı	50-60Hz
Çıkış gerilimi	+5Vdc
Çıkış akımı	1A
Çıkış gücü	5W
Verim	73,62%
Yük Yokken Tüketim	< 0.1W

Support

www.laxihub.com

Symbols

⎓ Doğru akım (DC)

Pilleri ya da bozuk ürünleri evsel atıklarla (çöp) atmayın. İçermeleri muhtemel tehlikeli maddeler sağlığa veya çevreye zarar verebilir. Sağlayıcınızın bu ürünleri geri almasını sağlayın ya da şehrinizde önerilen atık yerlerini kullanın.

CE

Laxihub , “ P2 ” telsiz ekipmanının 2014/53/EU Direktifine uygun olduğunu beyan etmektedir.
AB uygunluk beyanının tam testi aşağıdaki İnternet adresinde bulunabilir: www.laxihub.com

Sadece kapalı alanda kullanım için

取扱説明書

1. パッケージ内容
2. 製品説明
3. インストール
4. カメラを構成
5. 法的通知

1.パッケージ内容

カメラ X1

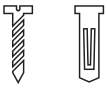
ネジ X3

USB電源
ケーブル X1

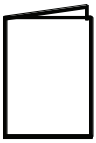
取扱説明書 X1

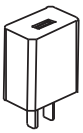
ACアダプター X1

ブラケットX1

2.製品説明

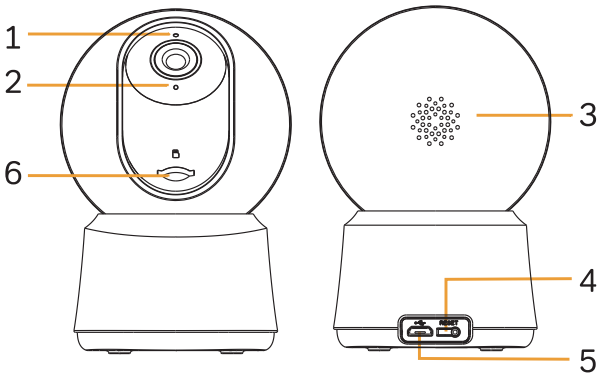

1. LEDインジケーター
2. マイク
3. スピーカー
4. リセット
5. マイクロSDカードスロット
6. DC5V USB ポート

説明

デバイスをリセットするには、リセットボタンを5秒間押し続けてください。

操作が完了すると、カメラからビープ音が鳴ります。

赤いライトが点滅（緩い）	構成中
赤いライトの点滅（速い）	WiFiネットワークを検索している
青いライトが長く明るい	カメラはWiFiに接続された
青いライトが点滅	APモード

3. インストール

1 付属の取り付けブラケットを使用して、カメラをきれいな面に固定します。

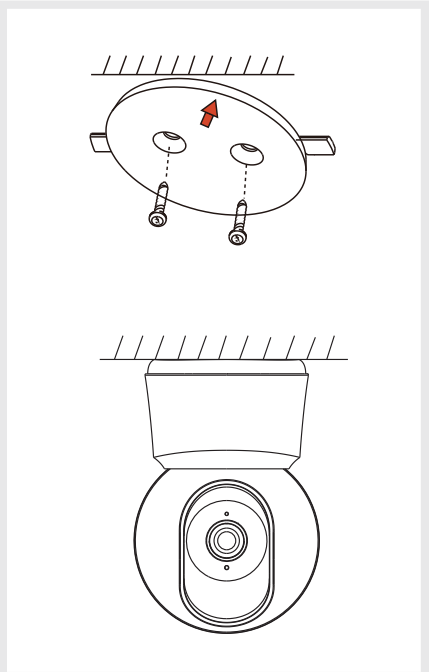

2 または、カメラを平らな面に置きます。

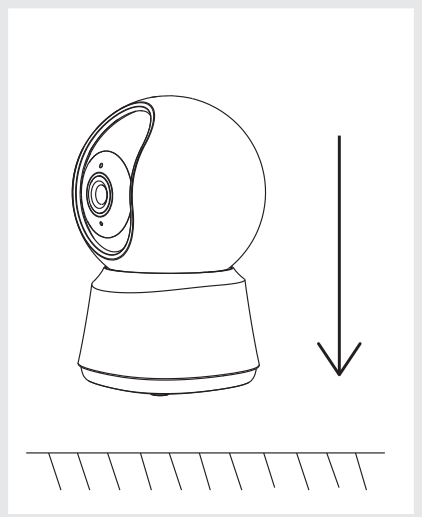

4.カメラを構成

手順1 アダプターに接続するによってカメラの電源が入る。

手順2 スマートフォンをWi-Fiネットワークに接続する。

手順3 デバイスに応じて、App StoreまたはGoogle PlayからArentiアプリをダウンロード。

手順4 Arentiアプリを起動し、最初の使用にサインアップする。

手順5 以下の手順に従ってカメラを追加し、そして画面の指示に従う。

ご注意

- 複数のカメラがある場合は、手順5をもう一度実行して、デバイスを1つずつ追加してください。
- Wi-Fiネットワークを変更するには、カメラを出荷時の設定に戻し、手順5に従ってカメラを追加してください。

仕様

センサー種類	1/3" CMOS
最小輝度	彩色 0.1Lux@F2.0
	黒白 0.01Lux@F2.0
カメラ画素	200万
レンズ	3.6mm F2.0
シャッター	1/15-1/10,000毎秒
赤外線	ICR付きハイパワーLED
赤外線距離	10メートル
パン/チルト	0°~350°/0°~60°
圧縮形式	H.264
ビットレート	32Kbps - 2Mbps
最大解像度	1920 x 1080
フレームレート	1-25毎秒
画像設定	HD/SD支持；フリップ支持
保存	Micro SDカード（最大128GB）
オーディオ	双方向オーディオ
プロトコル	HTTP,DHCP,DNS,RTSP
WiFi規格	IEEE802.11b/g/n
周波数	2.4 GHz - 2.4835 GHz
帯域幅	20/40MHz
WiFi暗号化	WPA-PSK/WPA2-PSK
セキュリティ	AES128
動作温度	-20℃~50℃
電源	DC5V,1A
パワー	最大4.5W
サイズ(mm)	76x76x114

型番	TPA-67F050100VU01
入力電圧	100-240Vac
入力周波数	50-60Hz
出力電圧	+5Vdc
出力電流	1A
出力	5W
効率	73,62%
無負荷パワー	<0.1W

4.法的通知

サポート

www.laxihub.com

シンボル

⎓ 直流（DC）

電池や故障した製品を家庭ごみと一緒に捨てないでください。 それらが含む可能性のある危険な物質は、健康や環境に害を及ぼす可能性があります。 あなたの小売業者にこれらの製品を取り戻すか、市の規制に従ってゴミを処分するようしてください。

これにより、Laxihubは、無線機器タイプ「P2」が指令2014/53 / EUに準拠していることを宣言します。EU適合宣言の完全なテストは、次のインターネットアドレスで入手できます。http://www.laxihub.com

屋内用だけ

FCC Statement

This equipment has been tested and found to comply with the limits for a Class B digital device, pursuant to part 15 of the FCC Rules. These limits are designed to provide reasonable protection against harmful interference in a residential installation. This equipment generates, uses and can radiate radio frequency energy and, if not installed and used in accordance with the instructions, may cause harmful interference to radio communications. However, there is no guarantee that interference will not occur in a particular installation. If this equipment does cause harmful interference to radio or television reception, which can be determined by turning the equipment off and on, the user is encouraged to try to correct the interference by one or more of the following measures:

—Reorient or relocate the receiving antenna.

—Increase the separation between the equipment and receiver.

—Connect the equipment into an outlet on a circuit different from that to which the receiver is connected.

—Consult the dealer or an experienced radio/TV technician for help.

FCC Radiation Exposure Statement

This device complies with FCC radiation exposure limits set forth for an uncontrolled environment and it also complies with Part 15 of the FCC RF Rules. This equipment must be installed and operated in accordance with provided instructions and the antenna(s) used for this transmitter must be installed to provide a separation distance of at least 20 cm from all persons and must not be co-located or operating in conjunction with any other antenna or transmitter. End-users and installers must be provide with antenna installation instructions and consider removing the no-collocation statement.

This device complies with Part 15 of the FCC Rules. Operation is subject to the following two conditions: (1) this device may not cause harmful interference, and (2) this device must accept any interference received, including interference that may cause undesired operation.

Caution!

Any changes or modifications not expressly approved by the party responsible for compliance could void the user's authority to operate the equipment.

V1.1 202108

© 2021 Laxihub. All rights reserved. All trade names are registered trademarks of respective companies Apple, the Apple logo, iPhone are trademarks of Apple Inc. registered in the U.S. and other countries. Google, the Google logo, Android are trademarks of Google Inc. App Store is a service mark of Apple Inc. Google Play is a service mark of Google Inc.