FLINQ

EN NL DE FR

FlinQ 2-in-1 Cordless Vacuum Cleaner & Mop V8

FQC8505 | Instruction Manual

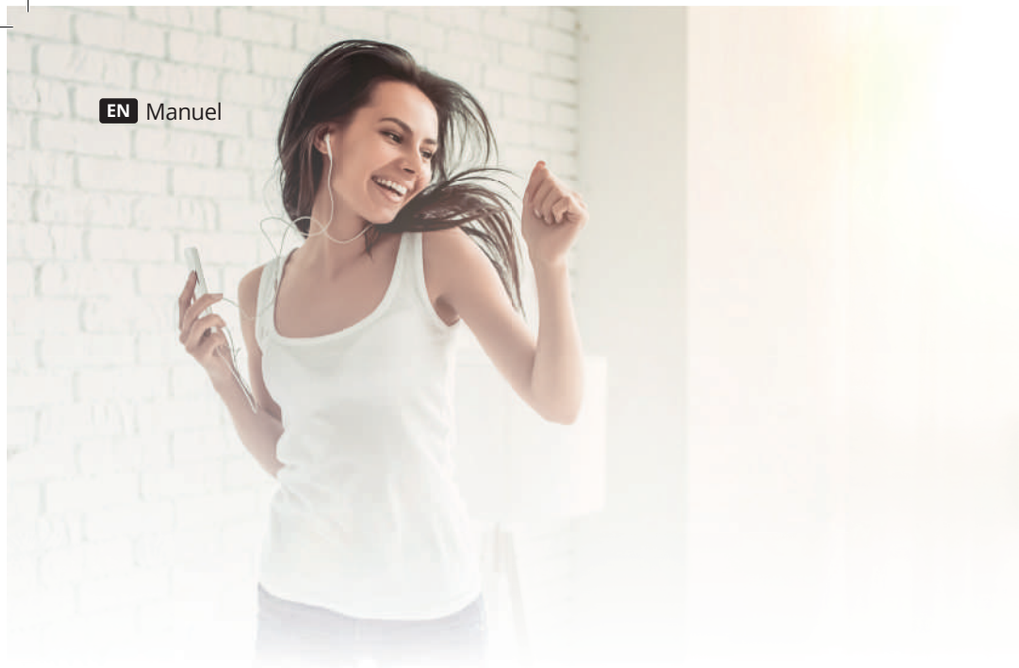

Welcome to the FlinQ family

Thanks for purchasing one of our items! To ensure continuous operation and accuracy, please read these operating instructions carefully before use and save this manual for future use. Passing certain procedures may result in incorrect reading and incorrect use of this product. We hope that you will enjoy using your new FlinQ-product! If by any chance the item is damaged, defective or broken, you are covered with warranty! Please do not hesitate to contact us for any questions, concerns or suggestions at the email address as mentioned in this manual.

Register your FlinQ product
We can imagine you want to treat your FlinQ item carefully.
Register your product and you will be entitled to the following:

- 1 year extra **warranty** (2+1)
- Personal **support**
- Digital warranty **certificate**
- Digital **manual**

Scan the QR code or go to flinqproducts.nl/registration

Safety instructions

- This is a dry-type vacuum cleaner. Do not vacuum liquids (water, detergent, etc.) and do not allow water or other liquids to enter the machine to avoid short circuits.
- Do not vacuum fine powders such as flour, cement, gypsum, or plaster, or large objects such as toys or paper balls; these may damage the motor or block the vacuum.
- Clean the machine with a dry cloth only. Do not use solvents or corrosive cleaners that may damage or discolor the housing (e.g., gasoline/petrol, banana oil).
- Do not use or store the machine in extreme temperatures. Recommended operating temperature: 0–40 °C. Store in a cool, dry, shaded place and avoid prolonged exposure to direct sunlight.
- Fully charge the battery pack before first use and after long periods of storage. If stored for an extended time, recharge the machine every three months.
- When fully charged or when cleaning/maintaining the unit, unplug the adapter. Do not pull the power cord.
- If the runtime becomes noticeably shorter due to reduced battery capacity, replace the battery pack with a new one (if applicable).
- Recycle used batteries properly. Do not dispose of them with household waste.
- The battery pack is for this machine only and must be charged with the supplied adapter. Do not disassemble the battery pack or expose it to liquids, high temperatures, open flame, or sharp objects. Do not short-circuit the terminals. Risk of injury or electric shock.
- If the machine fails to operate or parts are damaged, do not disassemble it yourself. Contact an authorized service center or professional technician, or call after-sales support.
- Keep the machine and charger out of the reach of children. Children must not use the machine or charge the battery pack.

Packing list

Main vacuum cleaner unit	1
Power tube	1
Power brush	1
2-in-1 combined brush	1
Long crevice nozzle	1
Pet brush	1
Wall-mounting plate	1
Adapter	1
QC card	1
User manual	1

Part list

1. Main vacuum unit
2. Release button
3. Metal cyclonic part
4. Dust cup
5. Release button (dust cup)
6. Dust cup cover
7. Speed control button
8. Battery pack
9. Charging port
10. Release button (battery pack)
11. Handle
12. On/Off switch
13. Air outlet
14. Exhaust HEPA filter
15. Soft roller brush (“big fluffy brush”)
16. Release button (brush)
17. Retractable power tube
18. Connector & lock button
19. Wall-mounting plate

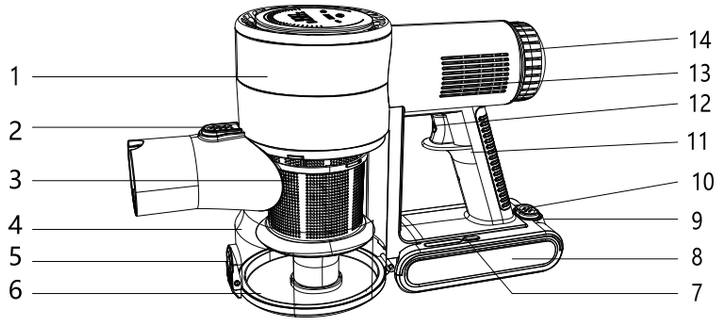

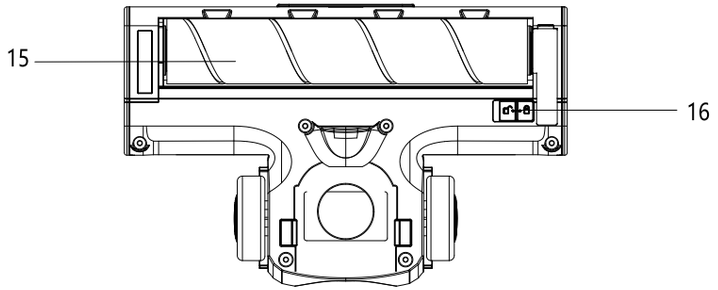

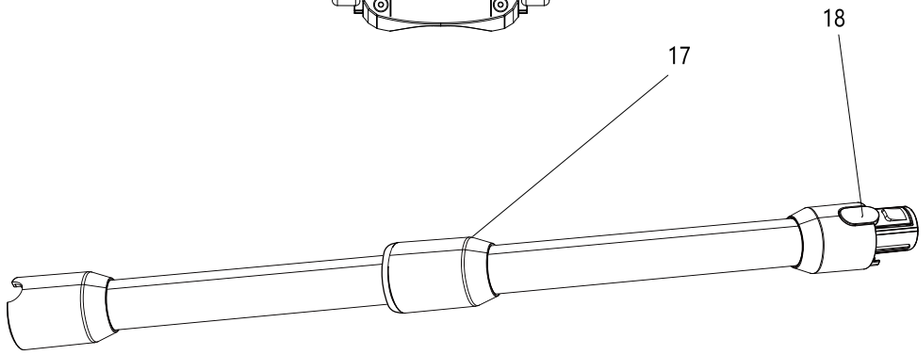

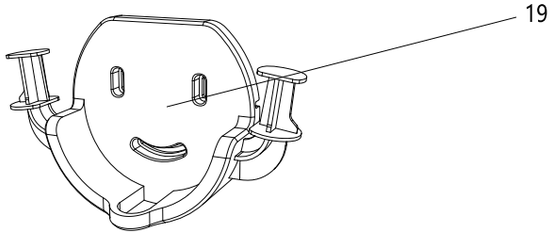

Product assembly

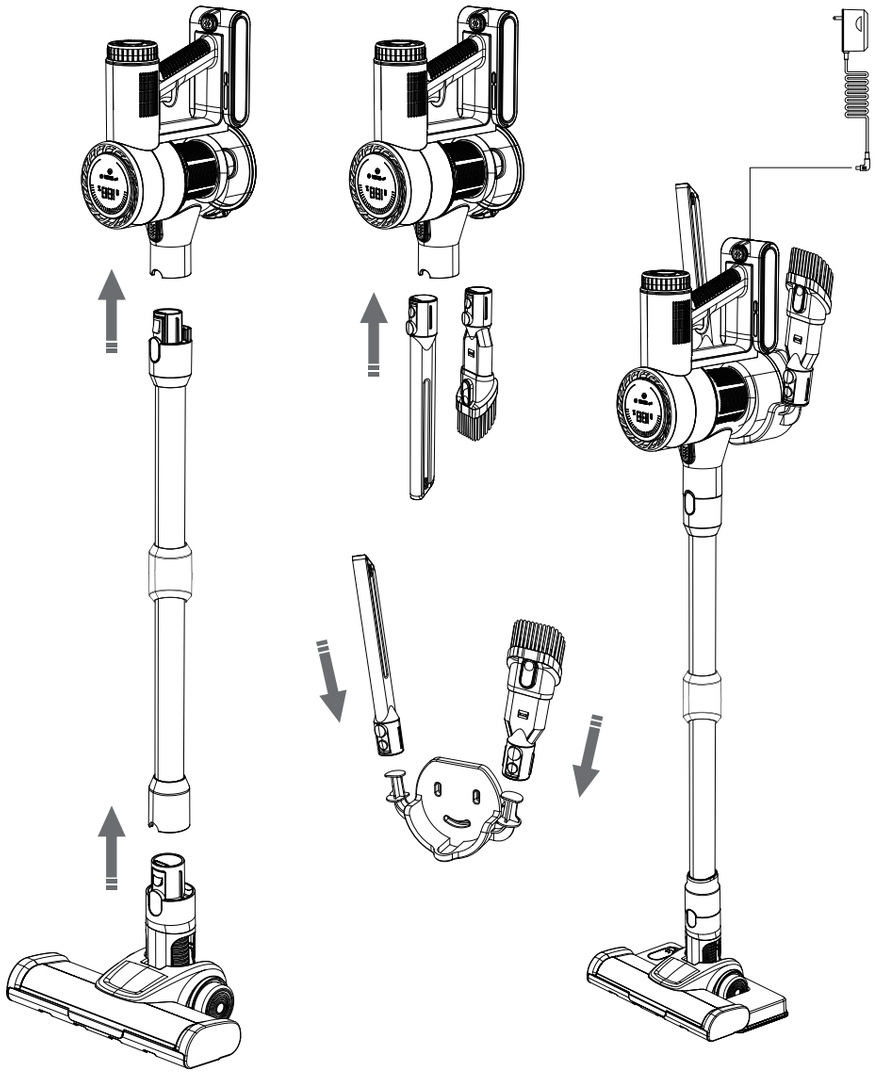

Charging methods

Insert the charger plug into the charging port of the main vacuum unit.

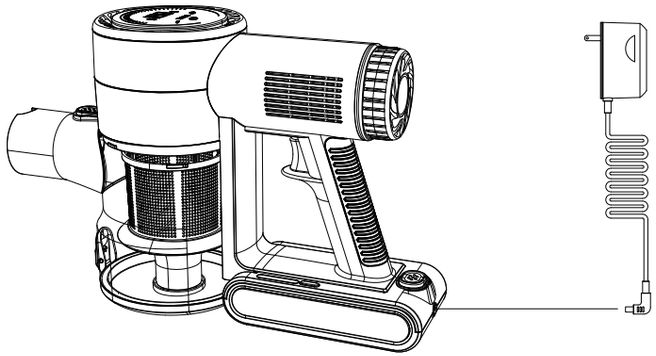

Place the assembled vacuum cleaner on the wall-mounting plate and insert the charger plug into the main unit's charging port.

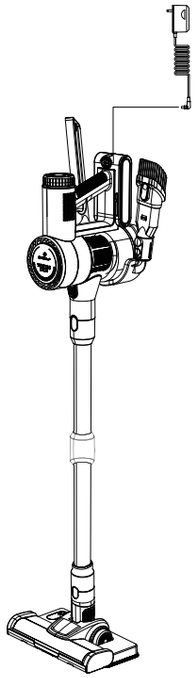

Directly charge the battery pack.

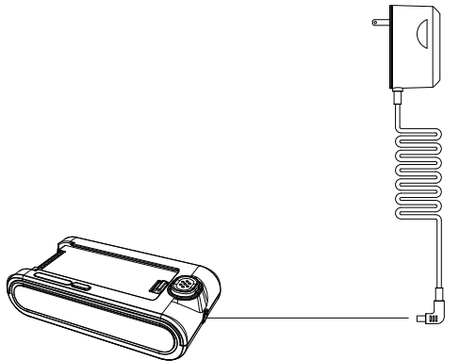

Product Introduction

Power Tube Connection

Connect the power tube to the vacuum cleaner.

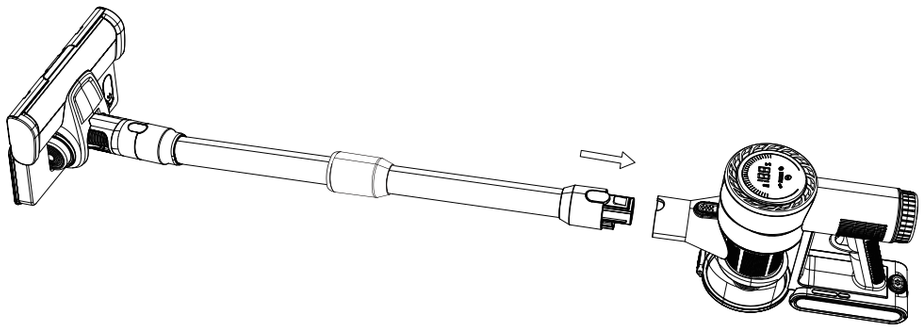

Disconnect the power tube from the main vacuum unit.

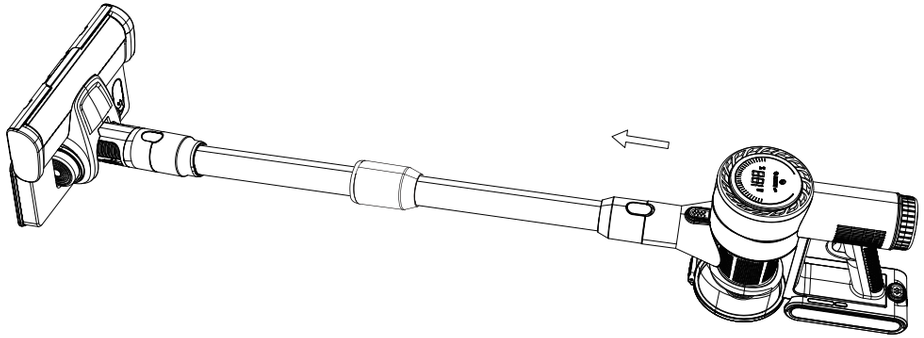

Connecting & Disconnecting the Power Brush and Power Tube

Connect the power brush to the power tube.

To disconnect, press the release button and pull the parts straight apart.

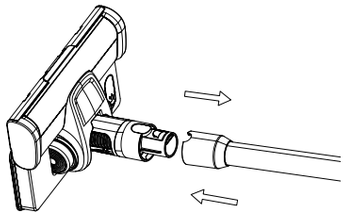

How to use the accessory brushes

1. Water tank: Fill with clean water and attach it to the floor brush to vacuum and mop the floor.

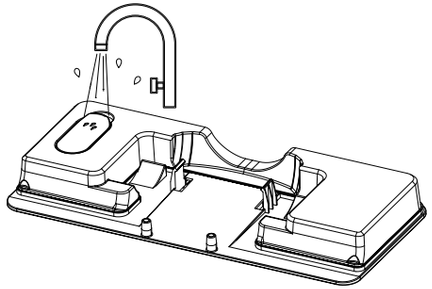

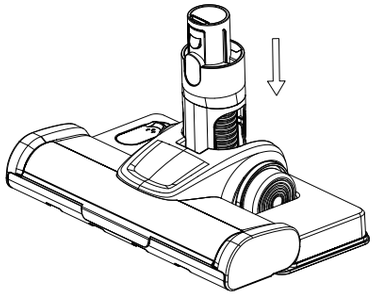

2. Long crevice nozzle: For cleaning dust in narrow, high, or hard-to-reach areas.

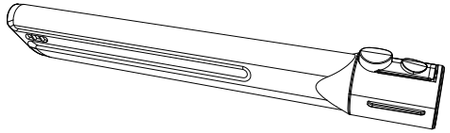

3. 2-in-1 combination brush: Dual-purpose brush/nozzle for versatile cleaning.

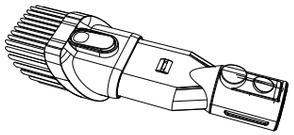

4. Fluffy brush

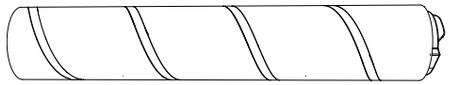

How to Use This Vacuum Cleaner

Preparation

Fully charge the battery before first use.

Operation

Press the ON/OFF trigger to start the vacuum. Press it again to turn it off.

Use the Speed button to switch between High and Low suction.

Daily Maintenance

To protect the vacuum cleaner, clean the inlet and outlet HEPA filters every month.

Vacuum Cleaner - Unit Cleaning

1. Turn off and unplug the vacuum.
2. Wipe the housing with a dry cloth.
3. Do not expose the unit to direct sunlight after cleaning.

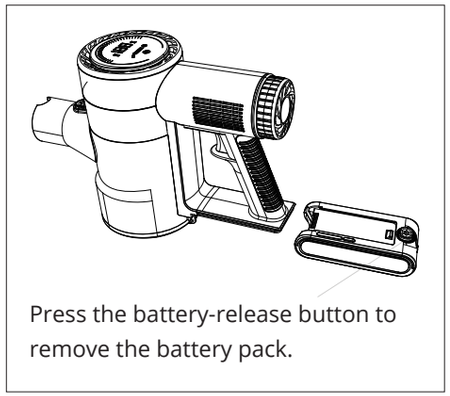

Press the battery-release button to remove the battery pack.

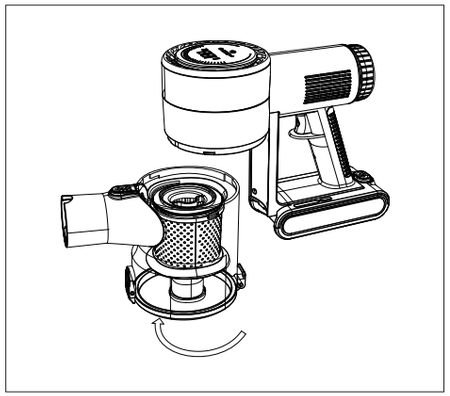

Dust Cup Cleaning

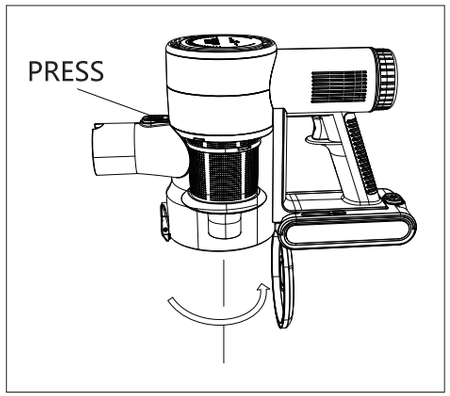

1. Remove the dust cup from the main unit.

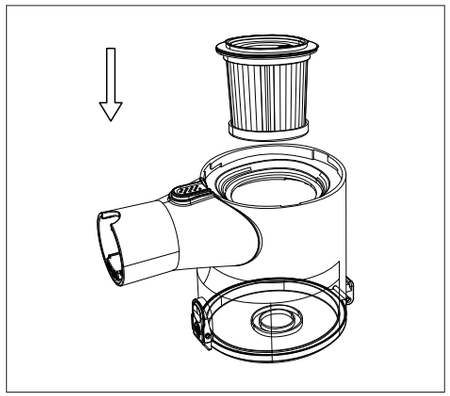

2. Take out the HEPA filter.

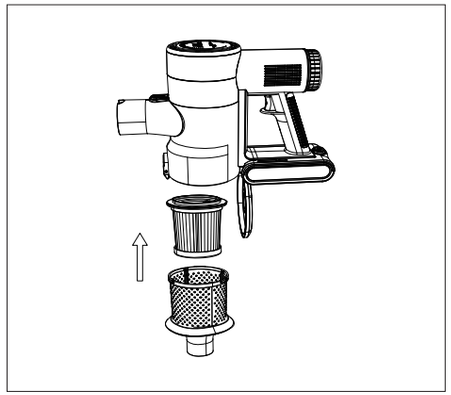

3. Press the release button to open the lower cover and empty the dust. Then remove the metal mesh cyclonic part by turning it clockwise.

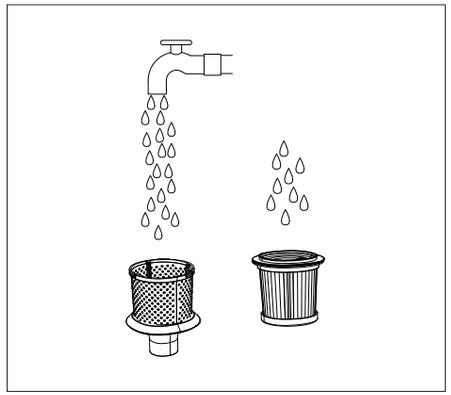

4. Rinse the HEPA filter and metal mesh with clean water. Let them air-dry completely in a cool, shaded place (do not use heat).

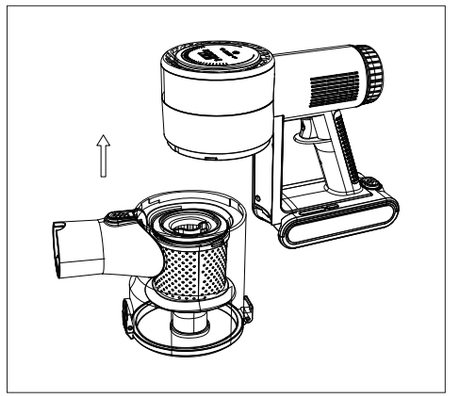

5. Once fully dry, reassemble the dust cup and reinstall it on the main vacuum unit.

Outlet HEPA Filter – Cleaning

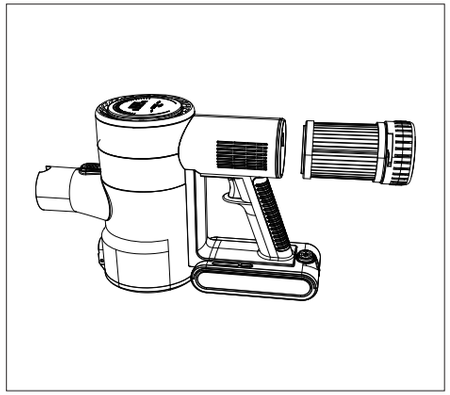

1. Turn off and unplug the vacuum, then remove the rear outlet HEPA filter.

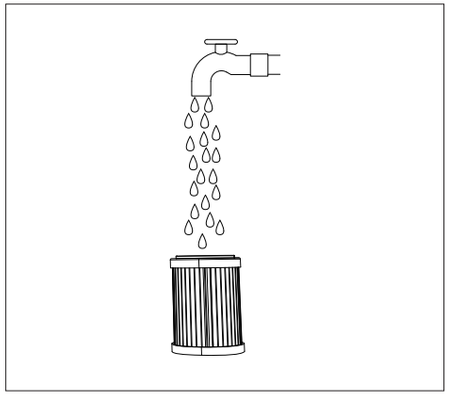

2. Tap off dust and rinse the filter with clean water; let it air-dry completely.

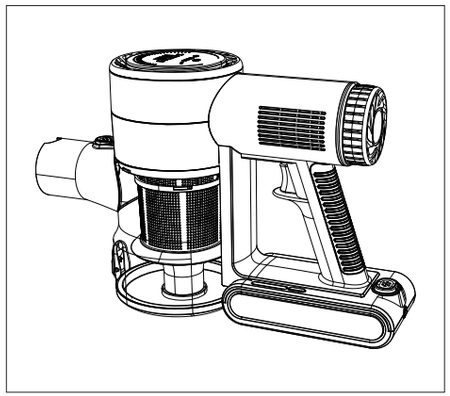

3. Reinstall the fully dry filter in the rear of the vacuum.

Brush Roll – Cleaning

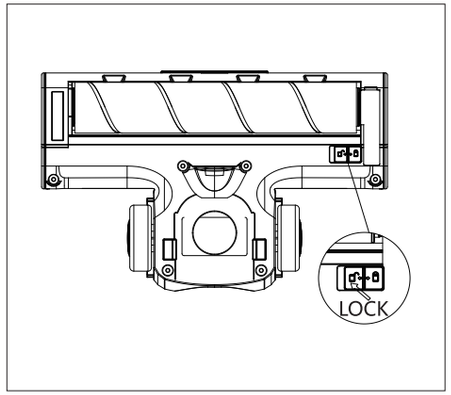

1. Press the release button to open/ remove the brush-roll cover.

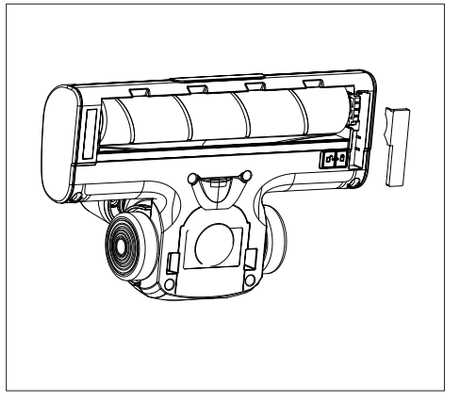

2. Remove the locking piece and pull out the brush roll.

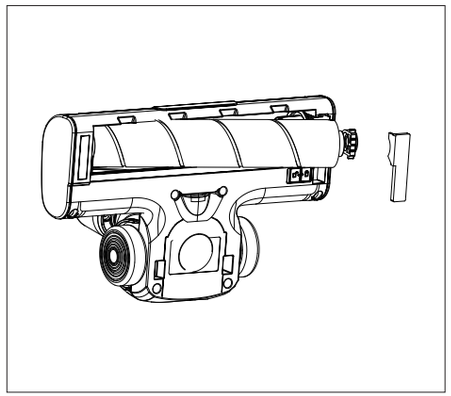

3. Clean off hair/debris, then refit the brush roll, lock it, and close the cover.

Welkom bij de FlinQ familie

Bedankt dat je voor een van onze artikelen heeft gekozen! Om een continue werking en nauwkeurigheid te garanderen, dien je deze gebruiksaanwijzing voor gebruik zorgvuldig te lezen en deze te bewaren voor toekomstig gebruik. Het overslaan van bepaalde procedures kan leiden tot onjuiste lezing en onjuist gebruik van dit product. Wij wensen je veel plezier met uw nieuwe FlinQ-product! Als het artikel per ongeluk beschadigd, defect of kapot is, dan heb je recht op garantie! Aarzel niet om contact met ons op te nemen bij vragen, opmerkingen of suggesties op het e-mailadres zoals vermeld in deze handleiding.

Registreer je FlinQ product
Je FlinQ product, daar ben je extra zuinig op en dat begrijpen we.
Registreer gratis je product en profiteer onder meer van:

- 1 jaar extra **garantie** (2+1)
- Persoonlijke **ondersteuning**
- Digitaal garantie **certificaat**
- Digitale **handleiding**

Scan de QR code of ga naar flinqproducts.nl/registreren/

Veiligheidsinstructies

- Dit is een stofzuiger voor droog gebruik. Zuig geen vloeistoffen op (water, schoonmaakmiddel, enz.) en zorg ervoor dat er geen water of andere vloeistoffen in de machine terechtkomen om kortsluiting te voorkomen.
- Zuig geen fijne poeders op zoals meel, cement, gips of pleisterwerk, of grote voorwerpen zoals speelgoed of papieren ballen; deze kunnen de motor beschadigen of de stofzuiger blokkeren.
- Reinig de machine alleen met een droge doek. Gebruik geen oplosmiddelen of bijtende reinigingsmiddelen die de behuizing kunnen beschadigen of verkleuren (bijv. benzine, bananenolie).
- Gebruik of bewaar de machine niet bij extreme temperaturen. Aanbevolen bedrijfstemperatuur: 0–40 °C. Bewaar de machine op een koele, droge en schaduwrijke plaats en vermijd langdurige blootstelling aan direct zonlicht.
- Laad de accu volledig op vóór het eerste gebruik en na langdurige opslag. Laad de machine bij langdurige opslag elke drie maanden op.
- Haal de adapter uit het stopcontact wanneer de accu volledig is opgeladen of tijdens het reinigen/onderhouden van de machine. Trek niet aan het netsnoer.
- Als de gebruiksduur merkbaar korter wordt door een verminderde batterijcapaciteit, vervang dan de batterij door een nieuwe (indien van toepassing).
- Recycle gebruikte batterijen op de juiste manier. Gooi ze niet weg bij het huisvuil.
- De batterij is uitsluitend bedoeld voor dit apparaat en moet worden opgeladen met de meegeleverde adapter. Demonteer de batterij niet en stel deze niet bloot aan vloeistoffen, hoge temperaturen, open vuur of scherpe voorwerpen. Sluit de aansluitingen niet kort. Risico op letsel of elektrische schokken.
- Als het apparaat niet werkt of onderdelen beschadigd zijn, demonteer het dan niet zelf. Neem contact op met een erkend servicecentrum of een professionele technicus, of bel de klantenservice.
- Houd het apparaat en de lader buiten het bereik van kinderen. Kinderen mogen het apparaat niet gebruiken en de batterij niet opladen.

Inhoud verpakking

Hoofdstofzuigereenheid	1
Eindbuis	1
Powerborstel	1
2-in-1 gecombineerde borstel	1
Lange kierenzuigmond	1
Huisdierborstel	1
Wandmontageplaat	1
Adapter	1
QC-kaart	1
Gebruikershandleiding	1

Onderdelenlijst

1. Hoofdstofzuiger
2. Ontgrendelingsknop
3. Metalen cycloononderdeel
4. Stofbak
5. Ontgrendelingsknop (stofbak)
6. Stofbakdeksel
7. Snelheidsregelknop
8. Accu
9. Oplaadpoort
10. Ontgrendelingsknop (accu)
11. Handvat
12. Aan/uit-schakelaar
13. Luchtuitlaat
14. HEPA-uitlaatfilter
15. Zachte rolborstel (‘grote pluizige borstel’)
16. Ontgrendelingsknop (borstel)
17. Intrekbare zuigbuis
18. Aansluiting & vergrendelknop
19. Wandmontageplaat

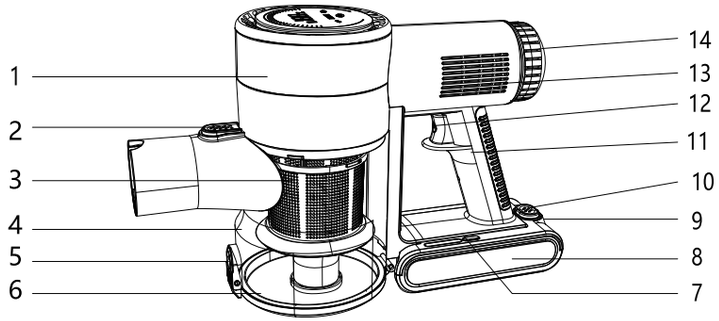

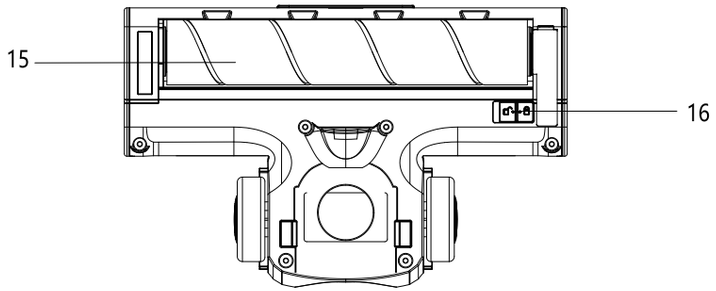

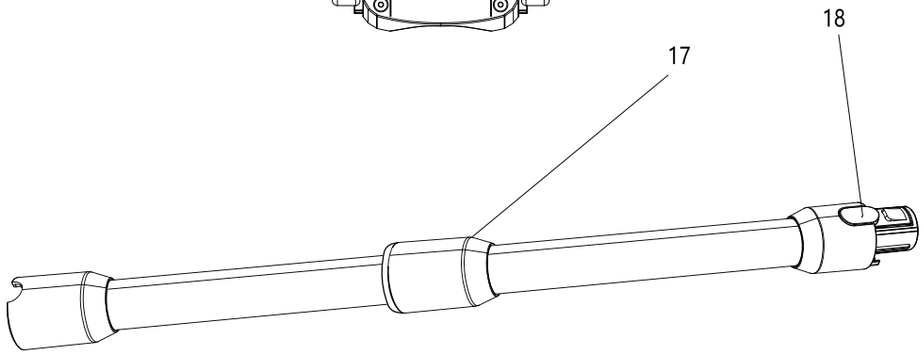

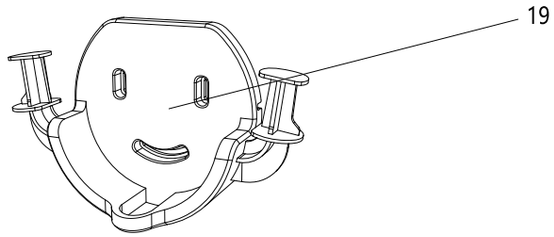

Productassemblage

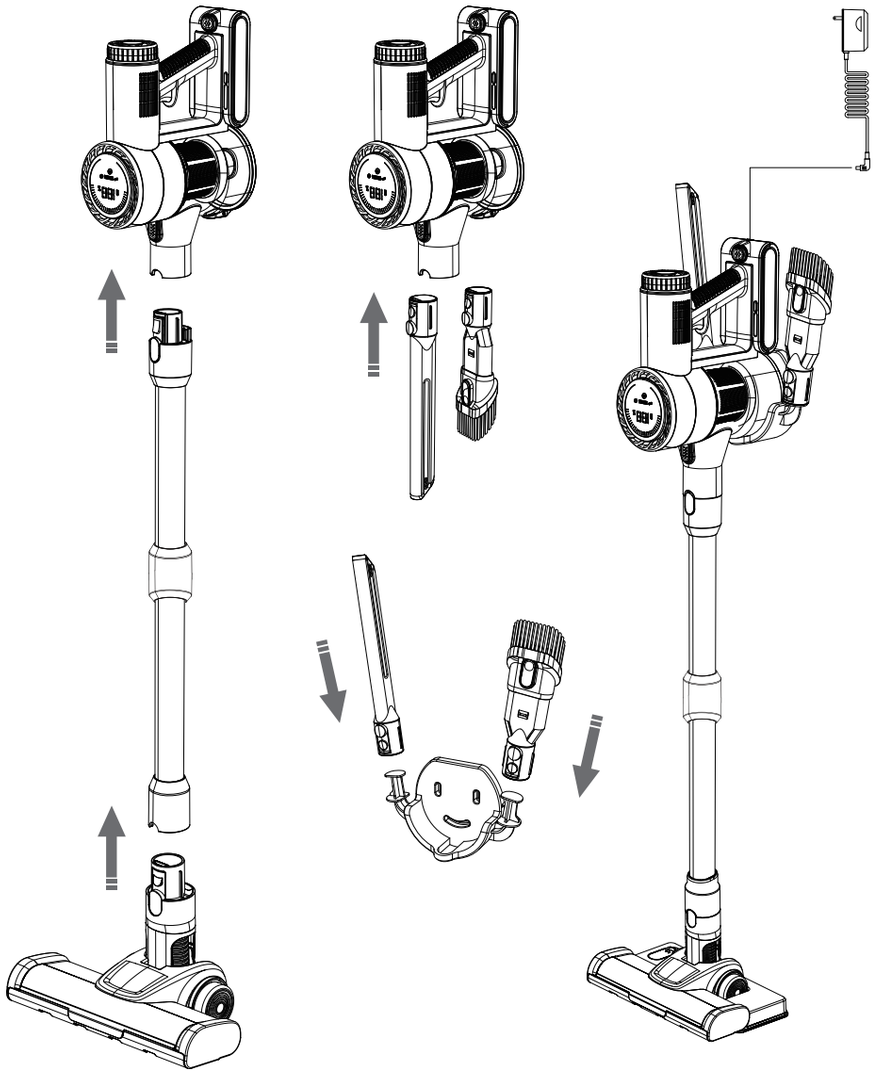

Oplaadmethoden

Steek de stekker van de lader in de oplaadpoort van de stofzuiger.

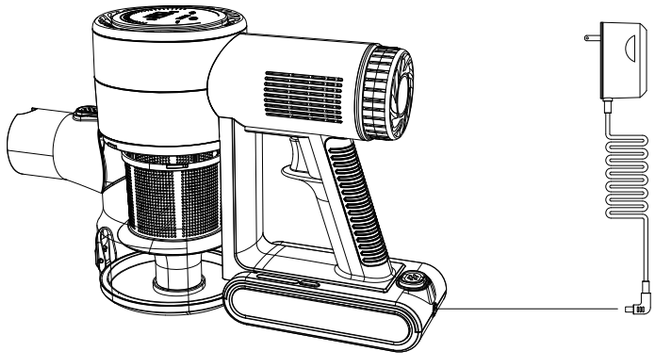

Plaats de gemonteerde stofzuiger op de wandmontageplaat en steek de stekker van de oplader in de oplaadpoort van het hoofdtoestel.

Laad de accu rechtstreeks op.

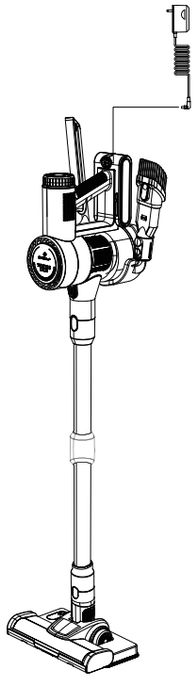

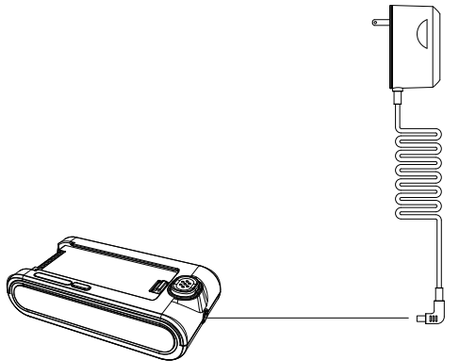

Productintroductie

Aansluiting Power Tube

Sluit de Power Tube aan op de stofzuiger.

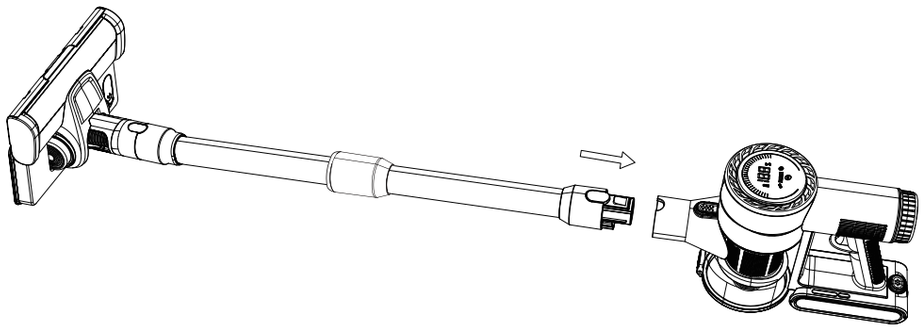

Koppel de zuigbuis los van de hoofdstofzuigereenheid.

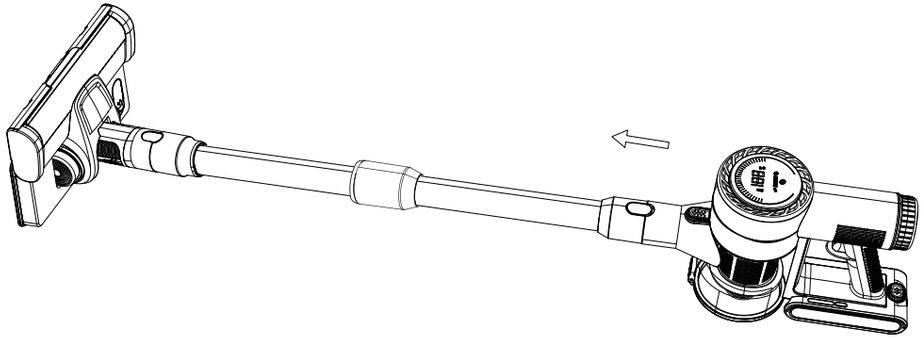

De borstel en de zuigbuis aansluiten en loskoppelen

Sluit de borstel aan op de zuigbuis. Om de borstel los te koppelen, drukt u op de ontgrendelingsknop en trekt u de onderdelen recht uit elkaar.

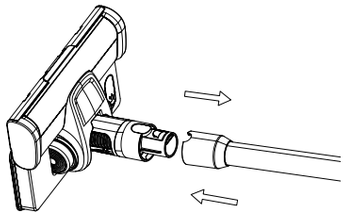

Hoe de accessoireborstels te gebruiken

1. Watertank: Vul met schoon water en bevestig deze aan de vloerborstel om de vloer te stofzuigen en dweilen.

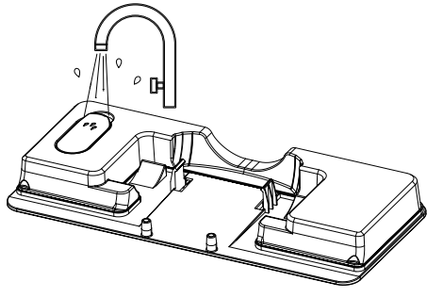

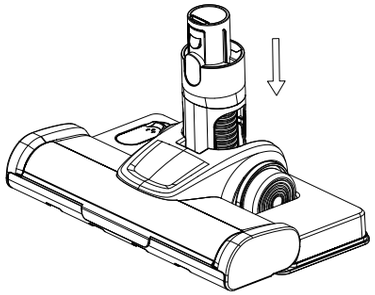

2. Lange kierenzuigmond: Voor het verwijderen van stof uit smalle, hoge of moeilijk bereikbare ruimtes.

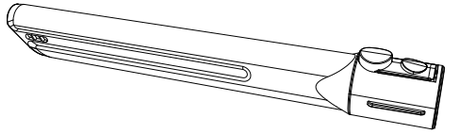

3. 2-in-1 combinatieborstel: Dubbele borstel/mondstuk voor veelzijdige reiniging.

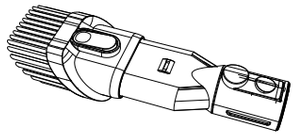

4. Zachte borstel

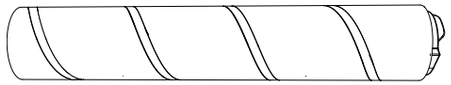

Hoe deze stofzuiger te gebruiken

Voorbereiding

Laad de accu volledig op voor het eerste gebruik.

Bediening

Druk op de aan/uit-knop om de stofzuiger te starten. Druk nogmaals om hem uit te schakelen.

Gebruik de snelheidsknop om te schakelen tussen hoge en lage zuigkracht.

Dagelijks onderhoud

Om de stofzuiger te beschermen, reinigt u maandelijks de HEPA-inlaat- en uitlaatfilters.

Stofzuiger - Reiniging van het apparaat

1. Schakel de stofzuiger uit en haal de stekker uit het stopcontact.
2. Veeg de behuizing schoon met een droge doek.
3. Stel het apparaat na het reinigen niet bloot aan direct zonlicht.

Druk op de batterij-ontgrendelingsknop om de batterij te verwijderen.

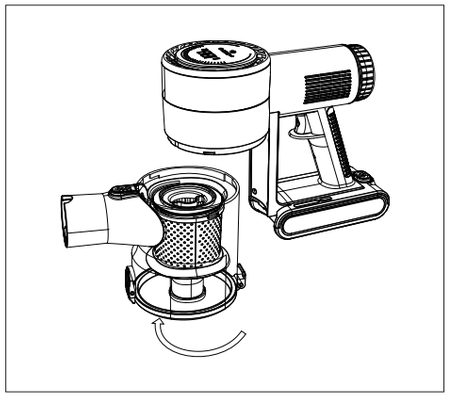

Stofbakreiniging

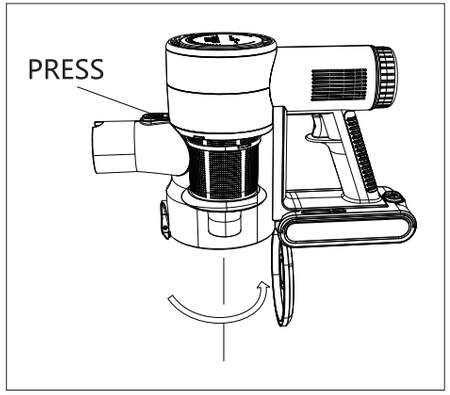

1. Verwijder de stofbak van het hoofdtoestel.

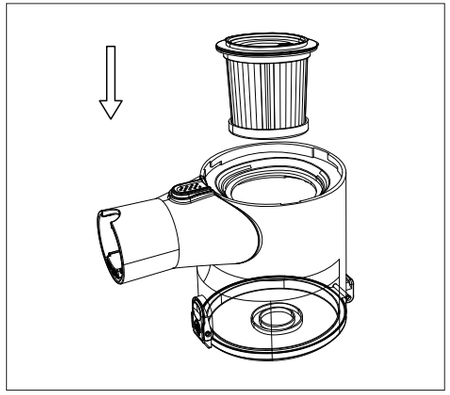

2. Verwijder het HEPA-filter.

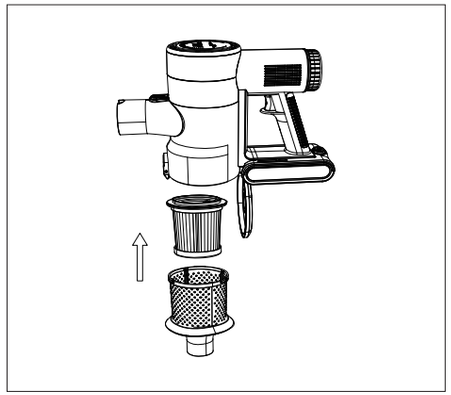

3. Druk op de ontgrendelingsknop om de onderste klep te openen en het stoffilter te legen. Verwijder vervolgens het metalen cyclonische gaasdeel door het met de klok mee te draaien.

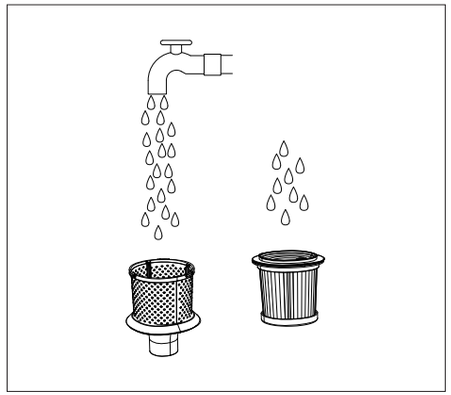

4. Spoel het HEPA-filter en het metalen gaas af met schoon water. Laat ze volledig aan de lucht drogen op een koele, schaduwrijke plaats (gebruik geen warmtebron).

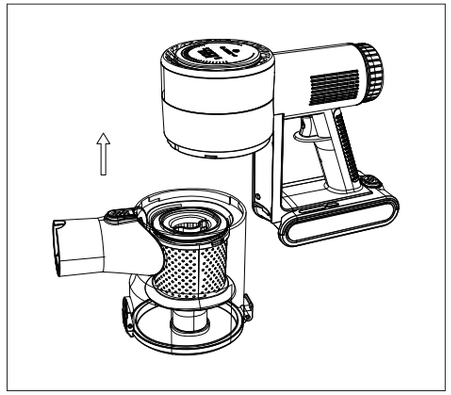

5. Zodra het apparaat volledig droog is, monteert u de stofbak weer en plaatst u deze terug op de stofzuigerunit.

HEPA-filter voor uitlaat – Reiniging

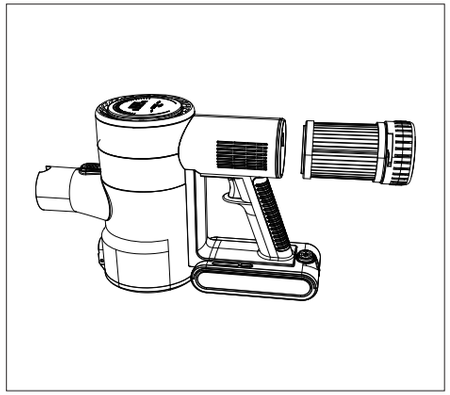

1. Schakel de stofzuiger uit en haal de stekker uit het stopcontact. Verwijder vervolgens het HEPA-filter aan de achterkant.

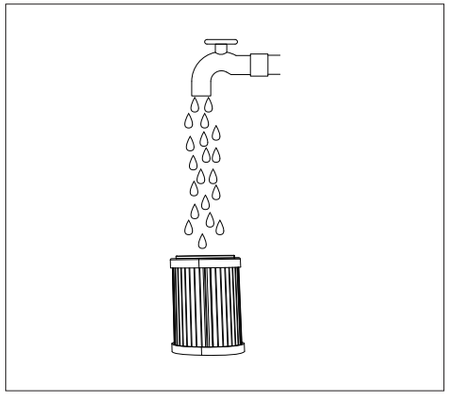

2. Tik het stof eraf en spoel het filter af met schoon water. Laat het vervolgens volledig aan de lucht drogen.

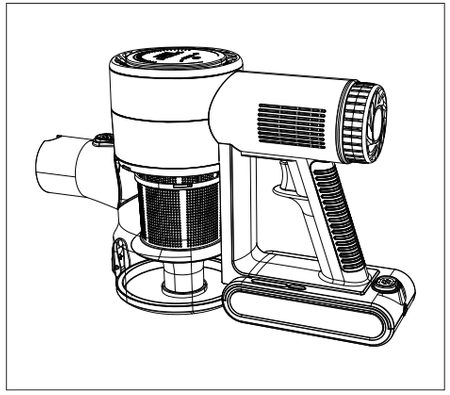

3. Plaats het volledig droge filter terug aan de achterkant van de stofzuiger.

Borstelrol – Reiniging

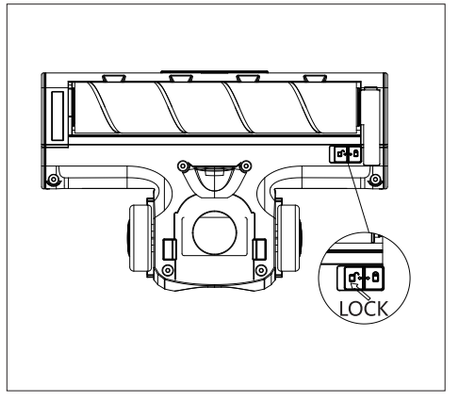

1. Druk op de ontgrendelingsknop om de borstelrolkap te openen/verwijderen.

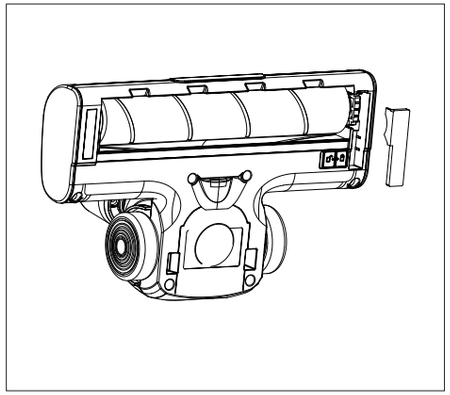

2. Verwijder het vergrendelingsstuk en trek de borstelrol eruit.

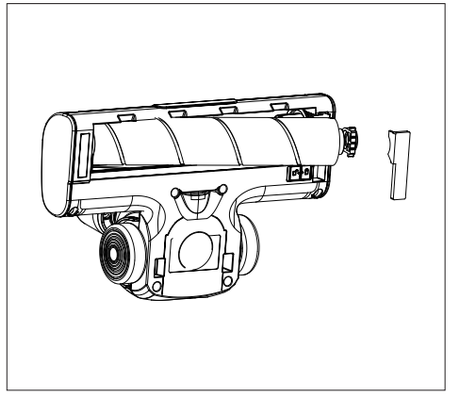

3. Verwijder haar en vuil, plaats de borstelrol terug, vergrendel deze en sluit de deksel.

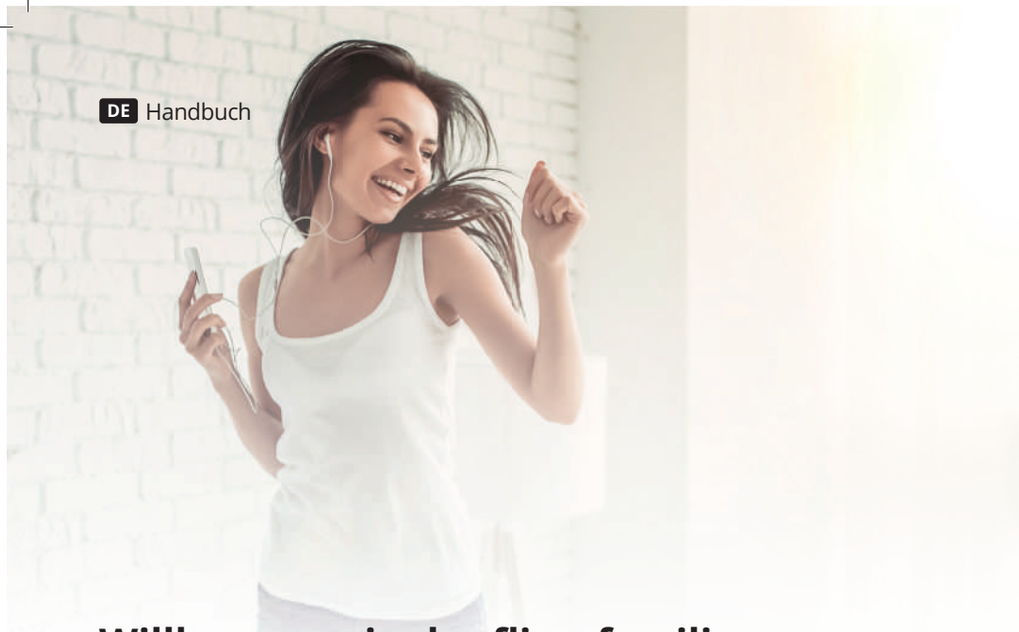

DE Handbuch

Willkommen in der flinq-familie

Vielen Dank, dass Sie sich für einen unserer Artikel entschieden haben! Um einen kontinuierlichen Betrieb und Genauigkeit zu gewährleisten, lesen Sie bitte diese Bedienungsanleitung vor der Verwendung sorgfältig durch und bewahren Sie sie zum späteren Nachschlagen auf. Das Überspringen bestimmter Verfahren kann zu falschem Lesen und falscher Verwendung dieses Produkts führen. Wir wünschen Ihnen viel Freude mit Ihrem neuen FlinQ-Produkt! Wenn der Artikel versehentlich beschädigt, defekt oder kaputt ist, haben Sie Anspruch auf Gewährleistung! Bitte zögern Sie nicht, uns bei Fragen, Kommentaren oder Vorschlägen unter der in diesem Handbuch angegebenen E-Mail-Adresse zu kontaktieren.

Registrieren Sie Ihr FlinQ Produkt
Sie sind besonders vorsichtig mit Ihrem neuem FlinQ Produkt
nd wir verstehen das. Registrieren Sie Ihr Produkt jetzt kostenlos
und profitieren Sie von:

- Ein Jahr **Zusatzgarantie** (2+1))
- Persönlicher **technischer Unterstutzung und Support**
- Digitales **Garantiezertifikat**
- Digitales **Handbuch**

Scannen Sie den QR-Code oder besuchen Sie flinqproducts.nl/registration/

Sicherheitshinweise

- Dies ist ein Trockensauger. Saugen Sie keine Flüssigkeiten (Wasser, Reinigungsmittel usw.) auf und lassen Sie kein Wasser oder andere Flüssigkeiten in das Gerät eindringen, um Kurzschlüsse zu vermeiden.
- Saugen Sie keine feinen Pulver wie Mehl, Zement, Gips oder Gips oder große Gegenstände wie Spielzeug oder Papierknäuel auf; diese können den Motor beschädigen oder den Sauger blockieren.
- Reinigen Sie das Gerät nur mit einem trockenen Tuch. Verwenden Sie keine Lösungsmittel oder ätzenden Reinigungsmittel, die das Gehäuse beschädigen oder verfärben können (z. B. Benzin, Bananenöl).
- Verwenden oder lagern Sie das Gerät nicht bei extremen Temperaturen. Empfohlene Betriebstemperatur: 0–40 °C. Lagern Sie das Gerät an einem kühlen, trockenen und schattigen Ort und vermeiden Sie längere direkte Sonneneinstrahlung.
- Laden Sie den Akku vor dem ersten Gebrauch und nach längerer Lagerung vollständig auf. Laden Sie das Gerät bei längerer Lagerung alle drei Monate neu auf.
- Ziehen Sie den Adapter ab, wenn das Gerät vollständig geladen ist oder wenn Sie es reinigen/warten. Ziehen Sie nicht am Netzkabel.
- Sollte die Laufzeit aufgrund nachlassender Akkukapazität merklich kürzer werden, ersetzen Sie den Akkupack durch einen neuen (falls vorhanden).
- Führen Sie verbrauchte Akkus ordnungsgemäß dem Recycling zu. Entsorgen Sie sie nicht im Hausmüll.
- Der Akkupack ist ausschließlich für dieses Gerät bestimmt und muss mit dem mitgelieferten Adapter geladen werden. Zerlegen Sie den Akkupack nicht und setzen Sie ihn keinen Flüssigkeiten, hohen Temperaturen, offenem Feuer oder scharfen Gegenständen aus. Schließen Sie die Anschlüsse nicht kurz. Es besteht Verletzungs- oder Stromschlaggefahr.
- Sollte das Gerät nicht funktionieren oder Teile beschädigt sein, zerlegen Sie es nicht selbst. Wenden Sie sich an ein autorisiertes Servicecenter, einen professionellen Techniker oder rufen Sie den Kundendienst an.
- Bewahren Sie das Gerät und das Ladegerät außerhalb der Reichweite von Kindern auf. Kinder dürfen das Gerät nicht benutzen oder den Akkupack laden.

Packliste

Hauptstaubsaugereinheit	1
Endröhre	1
Power-Bürste	1
2-in-1 Kombibürste	1
Lange Fugendüse	1
Haustierbürste	1
Wandmontageplatte	1
Adapter	1
QC-Karte	1
Benutzerhandbuch	1

Teileliste

1. Hauptstaubsauger
2. Entriegelungstaste
3. Metall-Zyklonteil
4. Staubbehälter
5. Entriegelungstaste (Staubbehälter)
6. Staubbehälterdeckel
7. Geschwindigkeitsregler
8. Akku
9. Ladeanschluss
10. Entriegelungstaste (Akku)
11. Griff
12. Ein-/Ausschalter
13. Luftauslass
14. HEPA-Abluftfilter
15. Weiche Bürstenwalze (große, flauschige Bürste)
16. Entriegelungstaste (Bürste)
17. Einziehbares Saugrohr
18. Anschluss und Verriegelungstaste
19. Wandmontageplatte

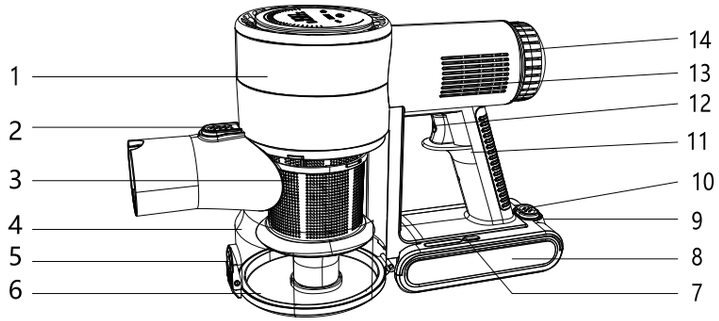

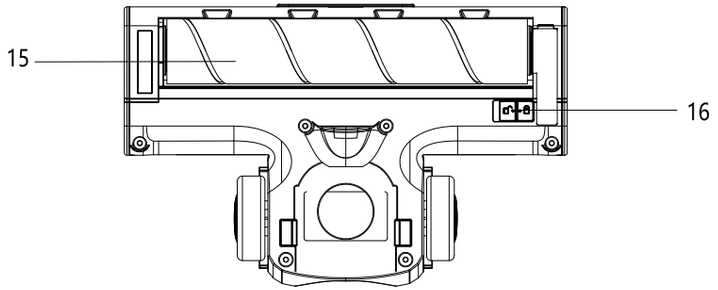

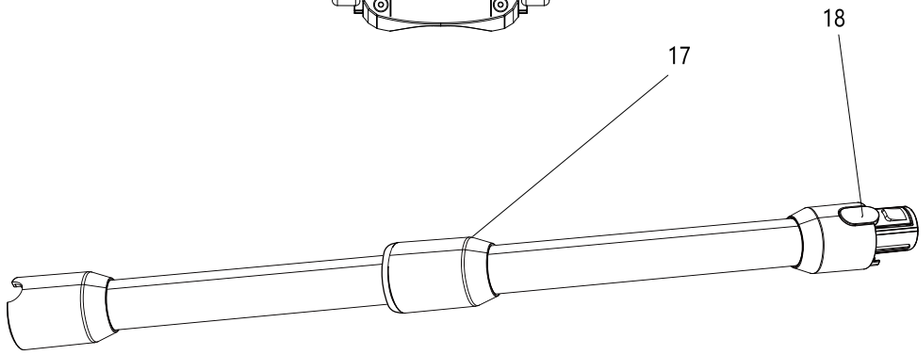

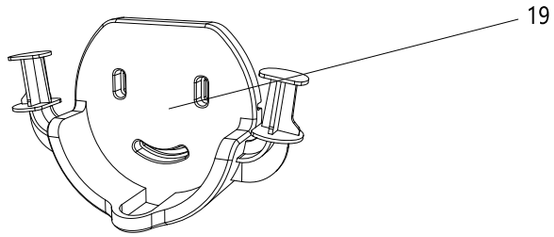

Produktmontage

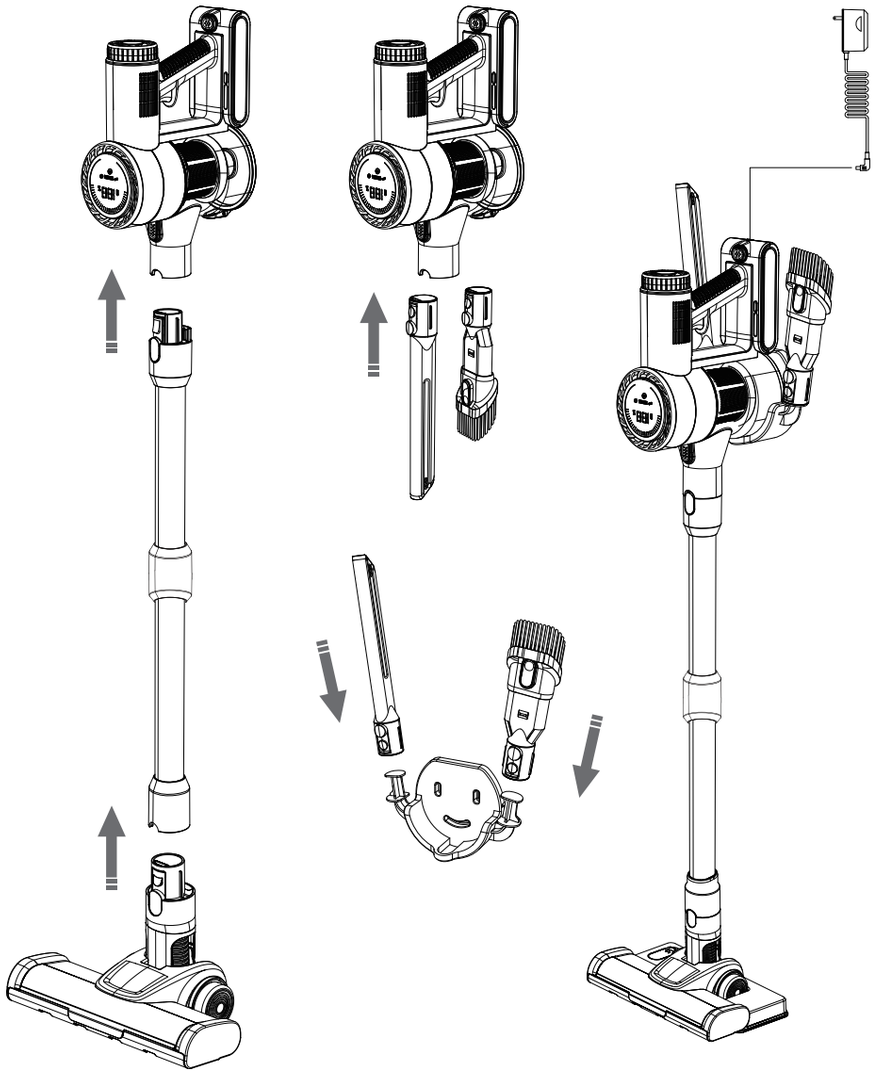

Lademethoden

Stecken Sie den Ladestecker in den Ladeanschluss der Hauptstaubsaugereinheit.

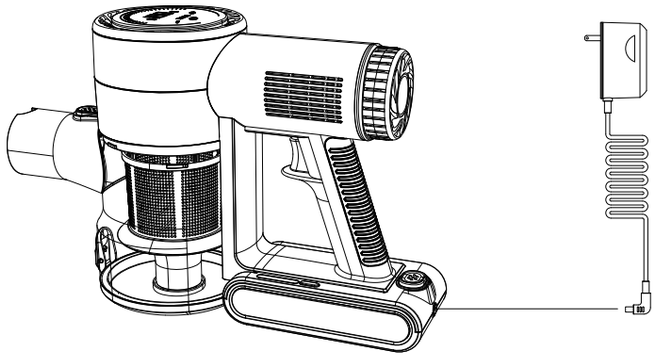

Stellen Sie den zusammengebauten Staubsauger auf die Wandmontageplatte und stecken Sie den Ladestecker in den Ladeanschluss des Hauptgeräts.

Laden Sie den Akkupack direkt auf.

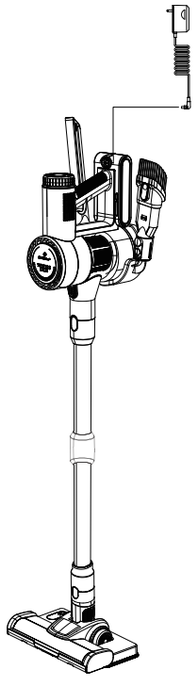

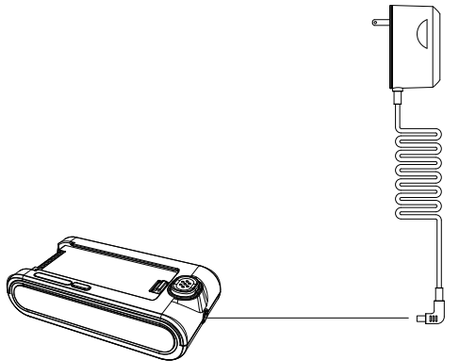

Produkteinführung

Anschluss des Saugschlauchs

Schließen Sie den Saugschlauch an den Staubsauger an.

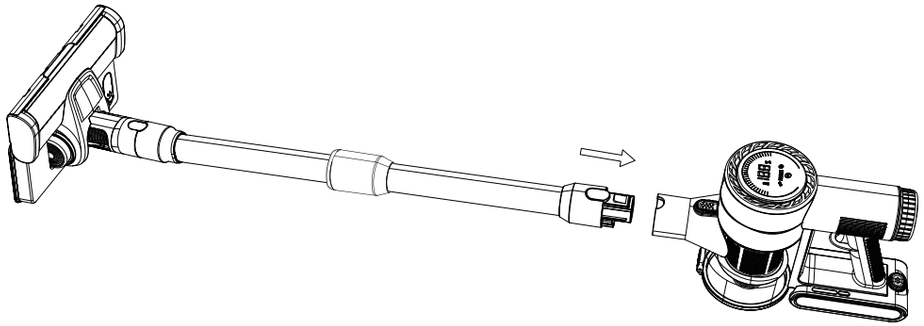

Trennen Sie den Stromschlauch von der Hauptstaubsaugereinheit.

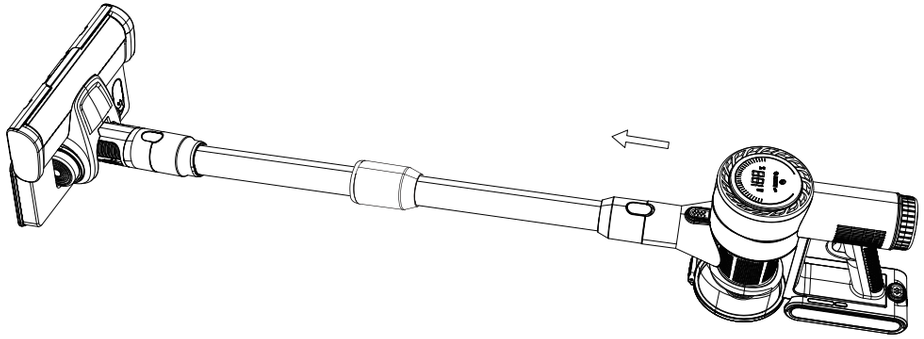

Verbinden und Trennen der Powerbürste mit dem Powerrohr

Verbinden Sie die Powerbürste mit dem Powerrohr.

Zum Trennen drücken Sie den Entriegelungsknopf und ziehen die Teile gerade auseinander.

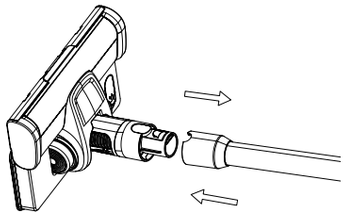

So verwenden Sie die Zubehörbürsten:

1. Wassertank: Mit sauberem Wasser füllen und an der Bodenbürste befestigen, um den Boden zu saugen und zu wischen.

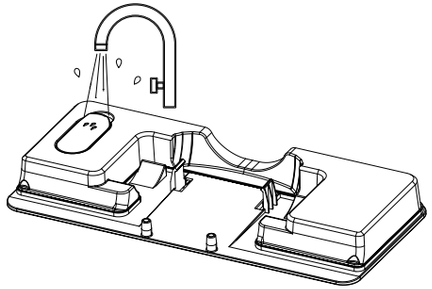

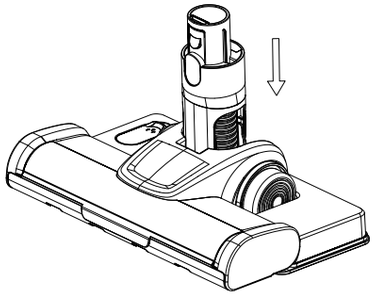

2. Lange Fugendüse: Zum Reinigen von Staub in engen, hohen oder schwer zugänglichen Bereichen.

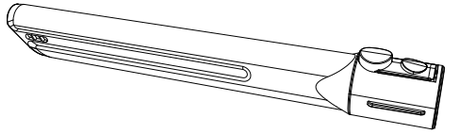

3. 2-in-1-Kombibürste: Bürste/Düse mit Doppelfunktion für vielseitige Reinigung.

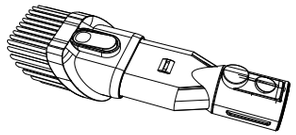

4. Flauschige Bürste

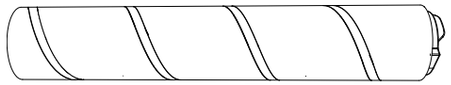

So verwenden Sie diesen Staubsauger

Vorbereitung

Laden Sie den Akku vor dem ersten Gebrauch vollständig auf.

Bedienung

Drücken Sie den EIN/AUS-Schalter, um den Staubsauger einzuschalten. Drücken Sie ihn erneut, um ihn auszuschalten.

Mit der Geschwindigkeitstaste können Sie zwischen hoher und niedriger Saugleistung wechseln.

Tägliche Wartung

Zum Schutz des Staubsaugers sollten Sie die HEPA-Filter am Einlass und Auslass monatlich reinigen.

Staubsauger – Gerätereinigung

1. Schalten Sie den Staubsauger aus und ziehen Sie den Netzstecker.
2. Wischen Sie das Gehäuse mit einem trockenen Tuch ab.
3. Setzen Sie das Gerät nach der Reinigung keiner direkten Sonneneinstrahlung aus.

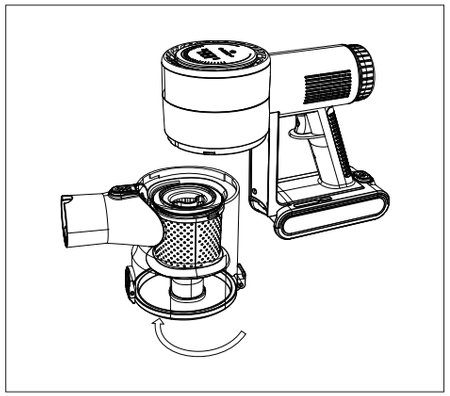

Staubbehälterreinigung

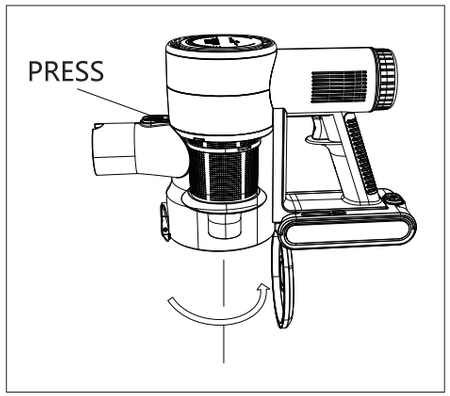

1. Entfernen Sie den Staubbehälter von der Haupteinheit.

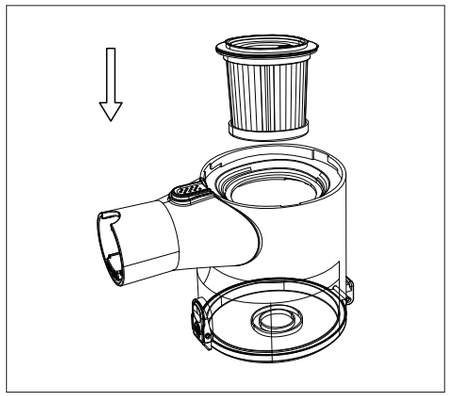

2. Nehmen Sie den HEPA-Filter heraus.

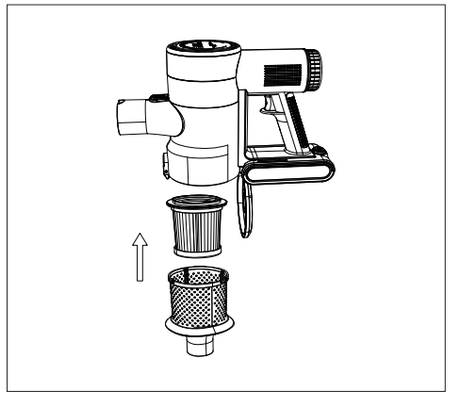

3. Drücken Sie die Entriegelungstaste, um die untere Abdeckung zu öffnen und den Staub zu entleeren. Entfernen Sie anschließend das Metallgitter-Zyklonteil, indem Sie es im Uhrzeigersinn drehen.

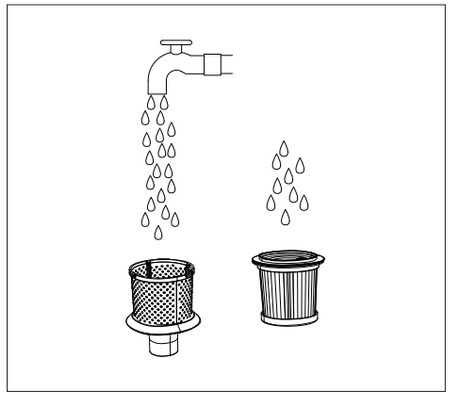

4. Spülen Sie den HEPA-Filter und das Metallgitter mit klarem Wasser ab. Lassen Sie sie an einem kühlen, schattigen Ort vollständig trocknen (keine Hitze verwenden).

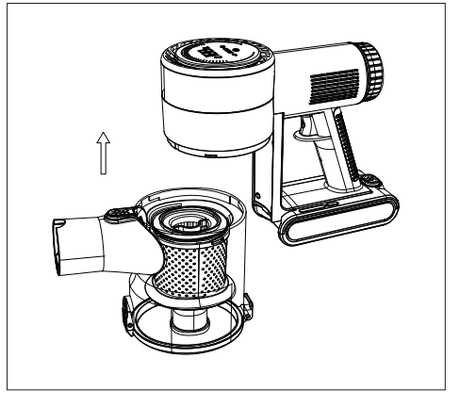

5. Sobald der Staubbehälter vollständig getrocknet ist, setzen Sie ihn wieder zusammen und installieren Sie ihn erneut auf der Hauptstaubsaugereinheit.

HEPA-Auslassfilter – Reinigung

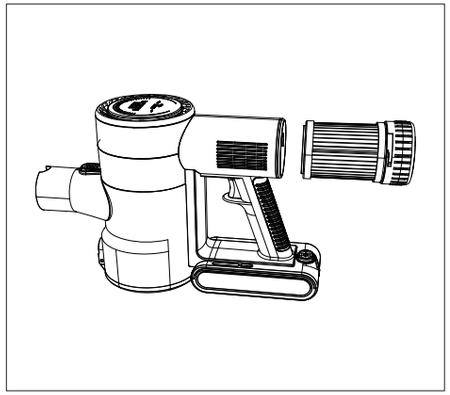

1. Schalten Sie den Staubsauger aus, ziehen Sie den Netzstecker und entfernen Sie anschließend den HEPA-Filter am hinteren Auslass.

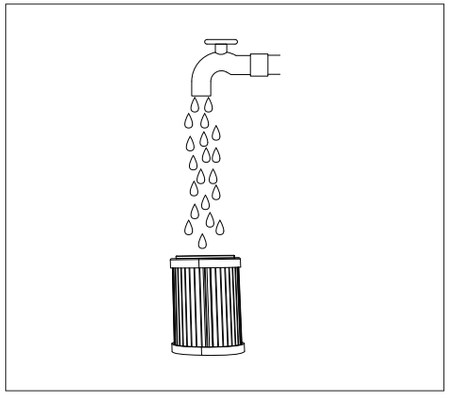

2. Klopfen Sie den Staub ab und spülen Sie den Filter mit klarem Wasser ab. Lassen Sie ihn vollständig an der Luft trocknen.

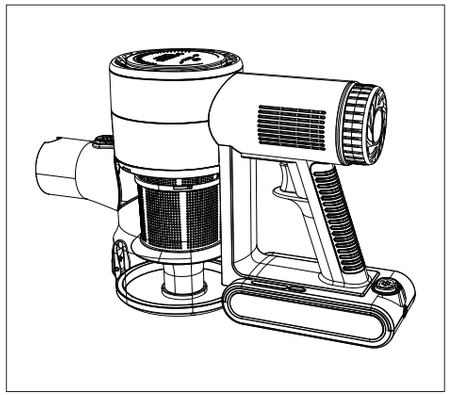

3. Setzen Sie den vollständig trockenen Filter wieder an der Rückseite des Staubsaugers ein.

Bürstenrolle – Reinigung

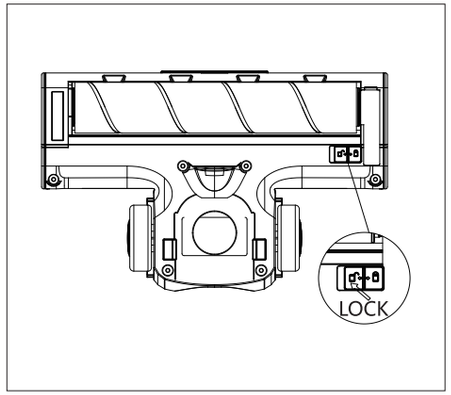

1. Drücken Sie die Entriegelungstaste, um die Bürstenrollenabdeckung zu öffnen/abzunehmen.

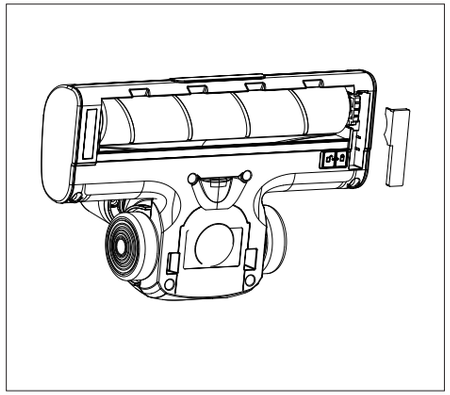

2. Entfernen Sie das Verriegelungsstück und ziehen Sie die Bürstenrolle heraus.

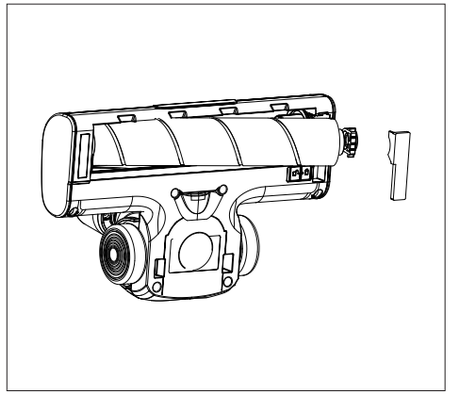

3. Entfernen Sie Haare/Ablagerungen, setzen Sie die Bürstenrolle wieder ein, verriegeln Sie sie und schließen Sie die Abdeckung.

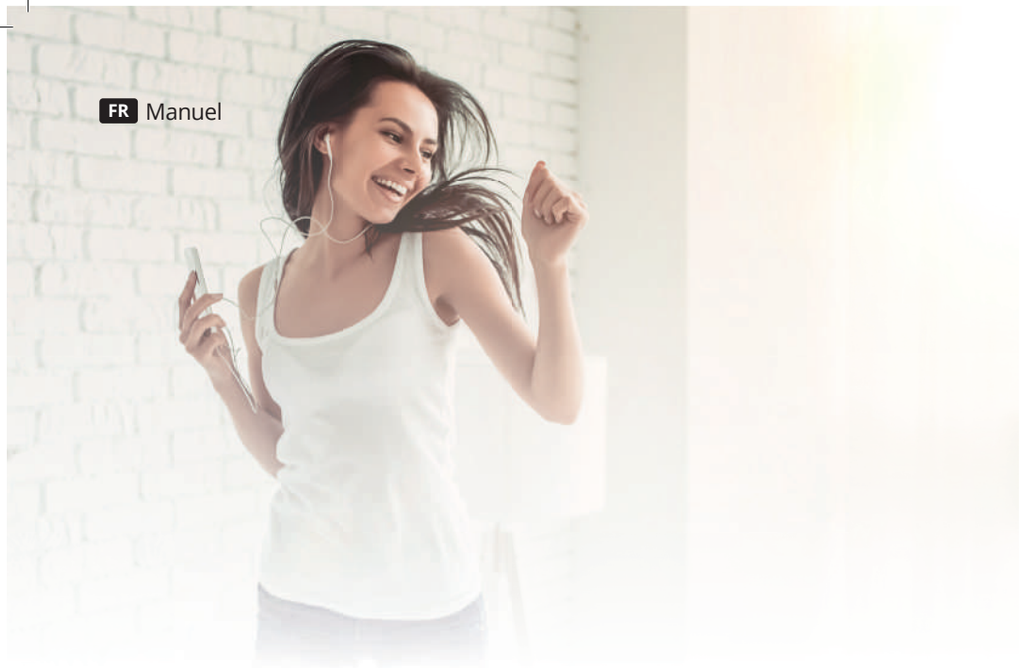

Bienvenue dans la famille FlinQ

Merci d'avoir choisi l'un de nos articles! Pour assurer un fonctionnement et une précision continus, veuillez lire attentivement ce manuel d'instructions avant utilisation et conservez-le pour référence future. Ignorer certaines procédures peut entraîner une lecture incorrecte et une utilisation incorrecte de ce produit. Nous espérons que vous apprécierez votre nouveau produit FlinQ! Si l'article est accidentellement endommagé, défectueux ou cassé, vous avez droit à la garantie! N'hésitez pas à nous contacter pour toute question, commentaire ou suggestion à l'adresse e-mail fournie dans ce manuel.

Enregistrez votre produit de FlinQ Products
Vous êtes extrêmement prudent avec votre nouveau produit et nous le comprenons. Enregistrez maintenant gratuitement votre produit et profitez de:

- Un an de **garantie** supplémentaire (2+1)
- **Soutien** personnel
- **Certificat de garantie** numérique
- Manuel **numérique**

Scannez le code QR ou visitez flinqproducts.nl/registration/

Consignes de sécurité

- Cet aspirateur est conçu pour aspirer de la poussière. N'aspirez pas de liquides (eau, détergent, etc.) et ne laissez pas d'eau ou d'autres liquides pénétrer dans l'appareil afin d'éviter les courts-circuits.
- N'aspirez pas de poudres fines telles que la farine, le ciment, le gypse ou le plâtre, ni de gros objets tels que des jouets ou des boules de papier ; ceux-ci pourraient endommager le moteur ou bloquer l'aspirateur.
- Nettoyez l'appareil uniquement avec un chiffon sec. N'utilisez pas de solvants ni de nettoyants corrosifs susceptibles d'endommager ou de décolorer le boîtier (par exemple, essence, huile de banane).
- N'utilisez pas et ne stockez pas l'appareil à des températures extrêmes. Température de fonctionnement recommandée : 0–40 °C. Stockez dans un endroit frais, sec et ombragé, et évitez toute exposition prolongée à la lumière directe du soleil.
- Chargez complètement la batterie avant la première utilisation et après une longue période de stockage. En cas de stockage prolongé, rechargez l'appareil tous les trois mois.
- Une fois la batterie complètement chargée ou lors du nettoyage ou de l'entretien de l'appareil, débranchez l'adaptateur secteur. Ne tirez pas sur le cordon d'alimentation. Si l'autonomie diminue sensiblement en raison d'une capacité réduite de la batterie, remplacez la batterie par une neuve (le cas échéant).
- Recyclez correctement les batteries usagées. Ne les jetez pas avec les ordures ménagères.
- La batterie est destinée exclusivement à cet appareil et doit être chargée avec l'adaptateur fourni. Ne démontez pas la batterie et ne l'exposez pas à des liquides, des températures élevées, des flammes nues ou des objets tranchants. Ne court-circuitez pas les bornes. Risque de blessure ou de choc électrique.
- Si la machine ne fonctionne pas ou si des pièces sont endommagées, ne la démontez pas vous-même. Contactez un centre de service agréé ou un technicien professionnel, ou appelez le service après-vente.
- Gardez la machine et le chargeur hors de portée des enfants. Les enfants ne doivent pas utiliser la machine ni charger la batterie.

Liste de colisage

Unité d'aspirateur principale	1
Tube de puissance	1
Brosse électrique	1
Brosse combinée 2 en 1	1
Buse à fente longue	1
Brosse pour animaux de compagnie	1
Plaque de montage murale	1
Adaptateur	1
carte QC	1
Manuel d'utilisation	1

Liste des pièces

1. Aspirateur principal
2. Bouton de déverrouillage
3. Pièce cyclonique métallique
4. Bac à poussière
5. Bouton de déverrouillage (bac à poussière)
6. Couvercle du bac à poussière
7. Bouton de réglage de la vitesse
8. Batterie
9. Port de charge
10. Bouton de déverrouillage (bac à poussière)
11. Poignée
12. Interrupteur marche/arrêt
13. Sortie d'air
14. Filtre HEPA d'évacuation
15. Brosse rotative souple (grande brosse à poils longs)
16. Bouton de déverrouillage (brosse)
17. Tube d'alimentation rétractable
18. Connecteur et bouton de verrouillage
19. Plaque de fixation murale

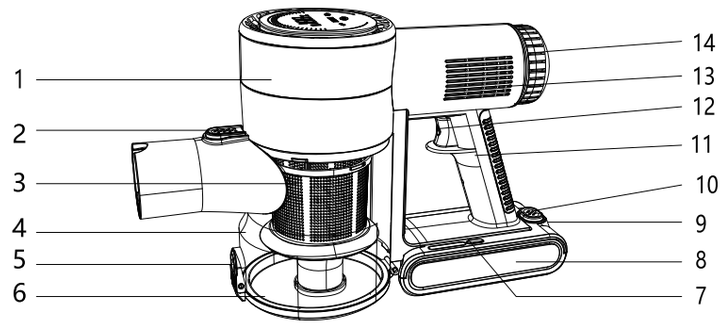

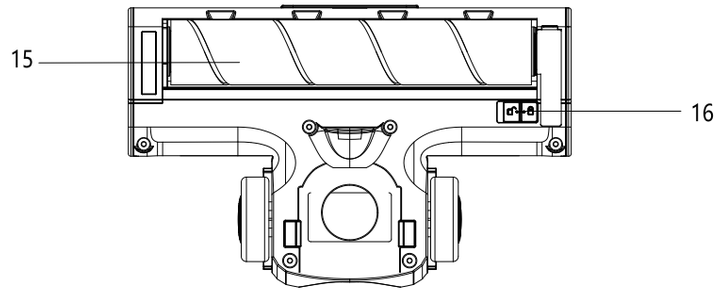

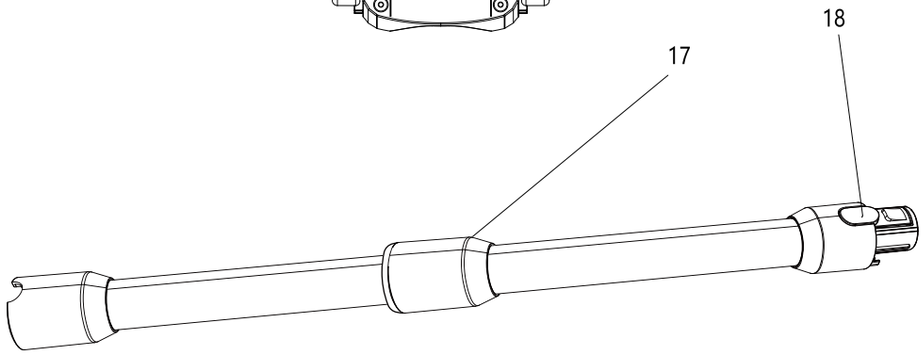

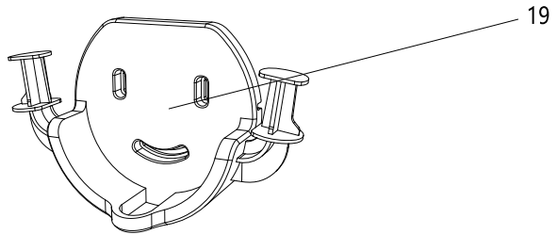

Assemblage du produit

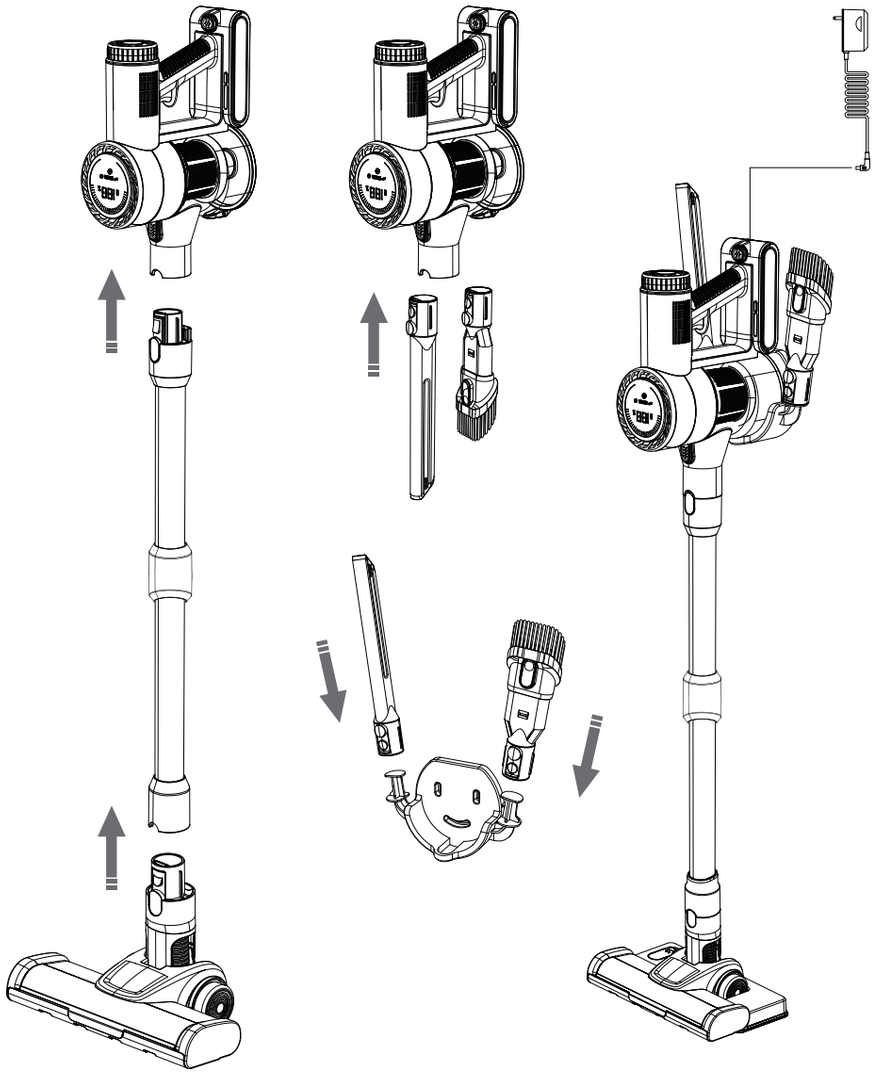

Méthodes de charge

Insérez la fiche du chargeur dans le port de charge de l'aspirateur principal.

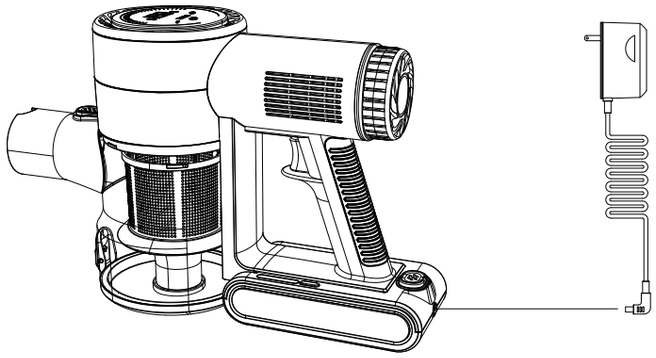

Placez l'aspirateur assemblé sur la plaque de montage mural et insérez la fiche du chargeur dans le port de charge de l'unité principale.

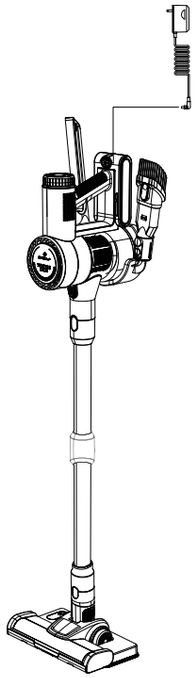

Chargez directement la batterie.

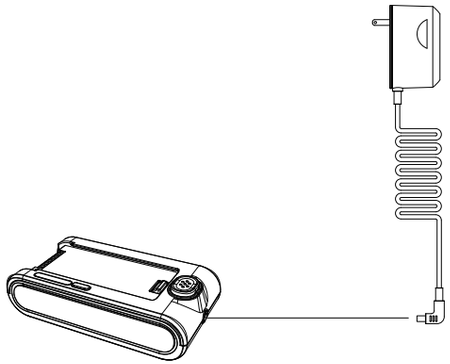

Présentation du produit

Connexion du tube d'alimentation

Connectez le tube d'alimentation à l'aspirateur.

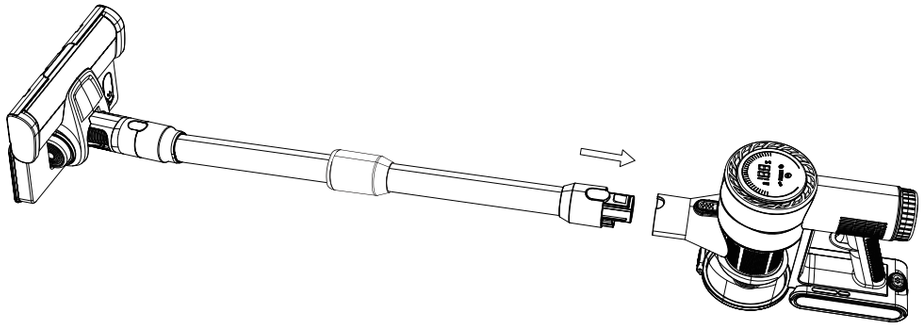

Débranchez le tube d'alimentation de l'unité d'aspiration principale.

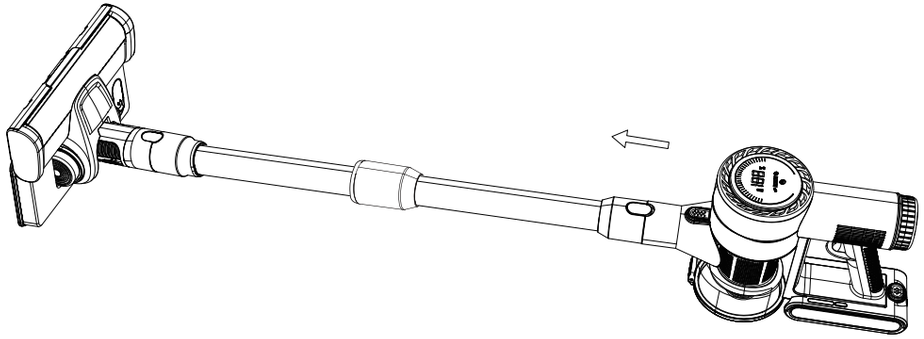

Connexion et déconnexion de la brosse électrique et du tube d'alimentation

Connectez la brosse électrique au tube d'alimentation.

Pour déconnecter, appuyez sur le bouton de déverrouillage et séparez les pièces en tirant.

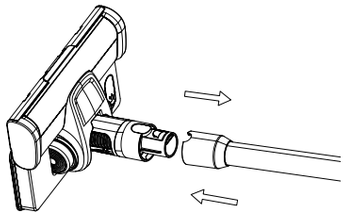

Comment utiliser les brosses accessoires

1. Réservoir d'eau : remplissez-le d'eau propre et fixez-le à la brosse de sol pour aspirer et nettoyer le sol.

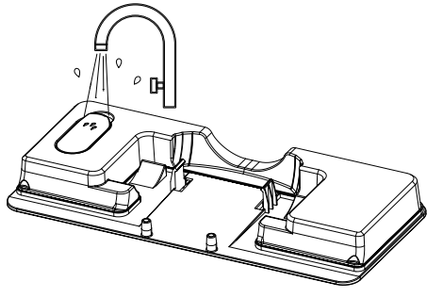

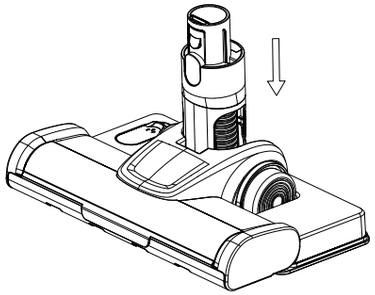

2. Buse longue pour crevasses : pour nettoyer la poussière dans les zones étroites, hautes ou difficiles ès.

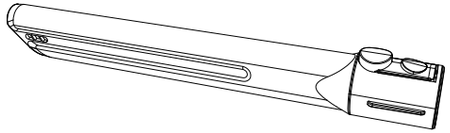

3. Brosse combinée 2 en 1 : brosse/buse à double usage pour un nettoyage polyvalent.

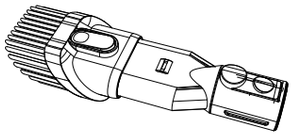

4. Brosse duveteuse

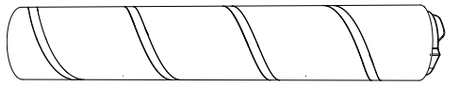

Comment utiliser cet aspirateur

Préparation

Chargez complètement la batterie avant la première utilisation.

Fonctionnement

Appuyez sur la gâchette marche/arrêt pour démarrer l'aspirateur. Appuyez à nouveau dessus pour l'éteindre. Utilisez le bouton de vitesse pour passer d'une aspiration élevée à une aspiration faible.

Entretien quotidien

Pour protéger l'aspirateur, nettoyez les filtres HEPA d'entrée et de sortie tous les mois.

Nettoyage de l'aspirateur

1. Éteignez et débranchez l'aspirateur.
2. Essuyez le boîtier avec un chiffon sec.
3. N'exposez pas l'appareil à la lumière directe du soleil après le nettoyage.

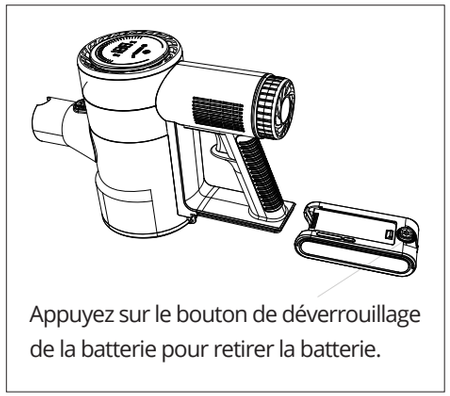

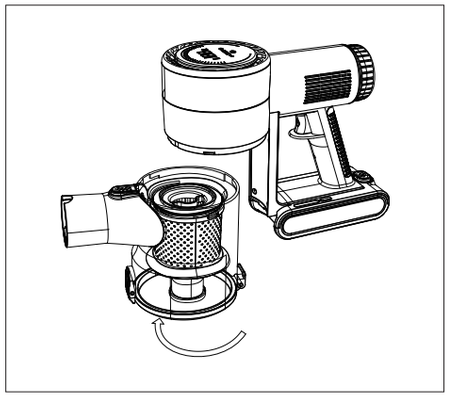

Nettoyage du bac à poussière

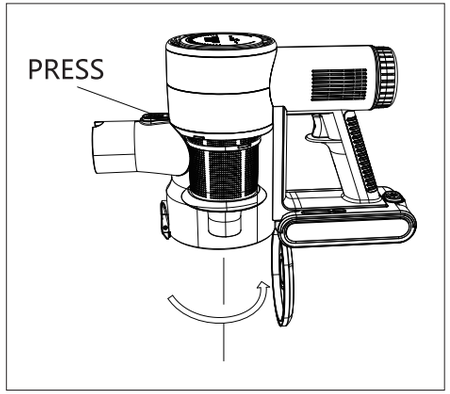

1. Retirez le bac à poussière de l'unité principale.

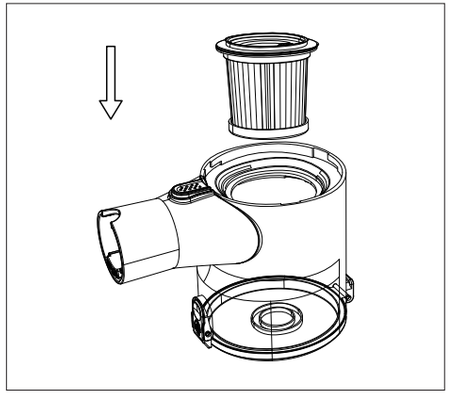

2. Retirez le filtre HEPA.

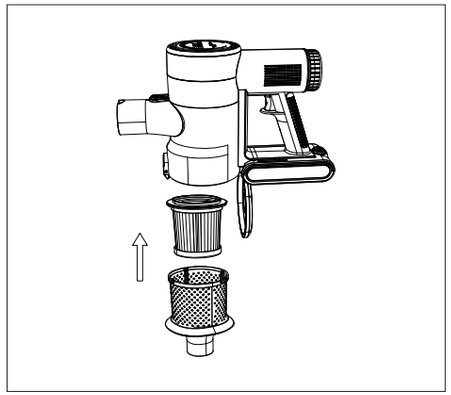

3. Appuyez sur le bouton de déverrouillage pour ouvrir le capot inférieur et vider la poussière. Retirez ensuite la partie cyclonique en maille métallique en la tournant dans le sens des aiguilles d'une montre.

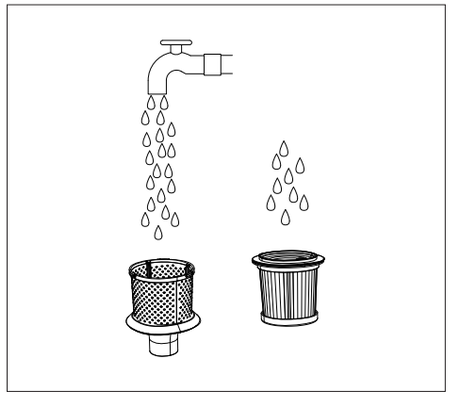

4. Rincez le filtre HEPA et la grille métallique à l'eau claire. Laissez-les sécher complètement à l'air libre dans un endroit frais et ombragé (sans chaleur).

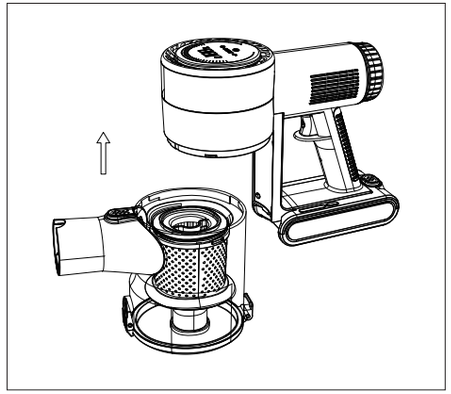

5. Une fois complètement sec, remontez le bac à poussière et réinstallez-le sur l'unité d'aspiration principale.

Filtre HEPA de sortie – Nettoyage

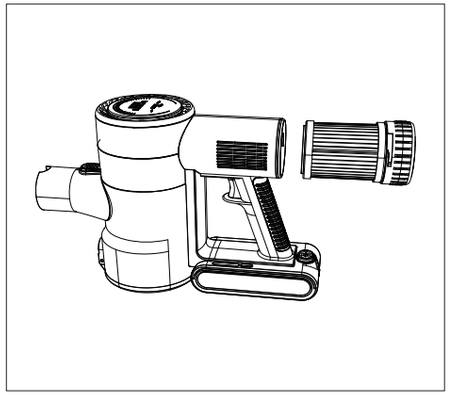

1. Éteignez et débranchez l'aspirateur, puis retirez le filtre HEPA de sortie arrière.

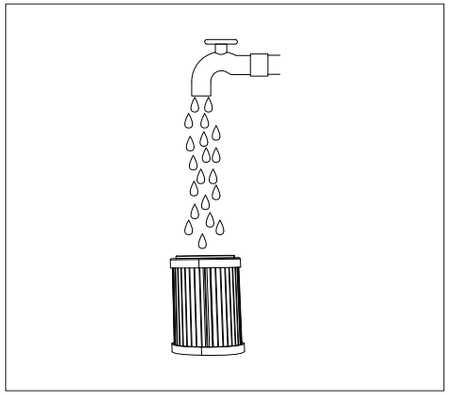

2. Éliminez la poussière et rincez le filtre à l'eau claire ; laissez-le sécher complètement à l'air libre.

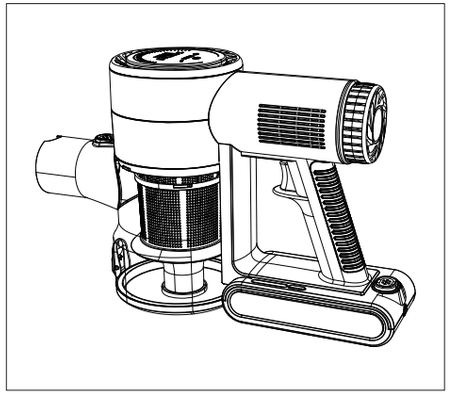

3. Réinstallez le filtre complètement sec à l'arrière de l'aspirateur.

Rouleau-brosse – Nettoyage

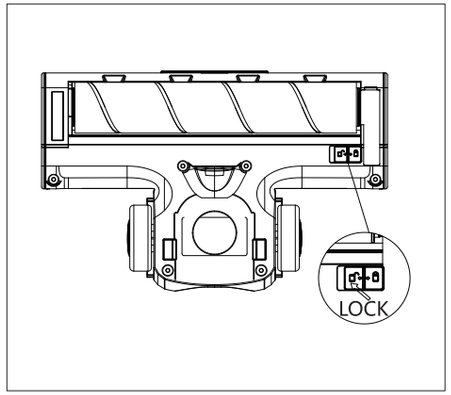

1. Appuyez sur le bouton de déverrouillage pour ouvrir/retirer le couvercle du rouleau-brosse.

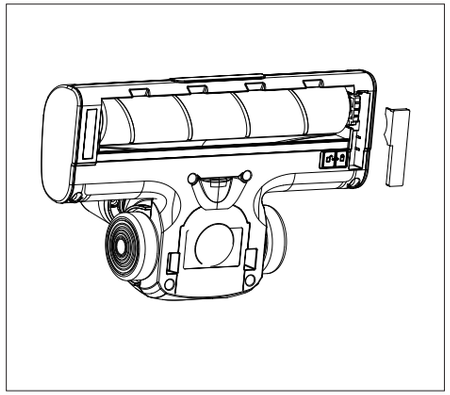

2. Retirez la pièce de verrouillage et retirez le rouleau-brosse.

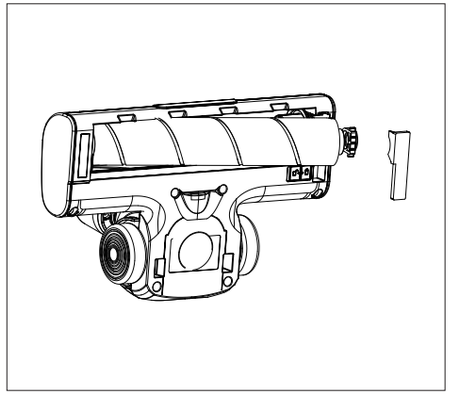

3. Nettoyez les cheveux/débris, puis remettez en place le rouleau-brosse, verrouillez-le et fermez le couvercle.

Hereby we:

Company:
FlinQ & Co B.V.

Address:
Nijverheidslaan 6E
1382 LH Weesp
The Nederlands

Declare under the sole responsibility that the following equipment:
FlinQ 2-in-1 Cordless Vacuum Cleaner & Mop V8

Brand:
FlinQ

Product name:
FlinQ 2-in-1 Cordless Vacuum Cleaner & Mop V8

Barcode / EAN:
8721284753391

Product Rating:
240V / 50/60 Hz / 0.5A / 250W

Product type:
Home Appliances > Cleaning Appliances > Vacuum Cleaners & Floor Care > Handheld Vacuums

Production date:
2025

Produced in:
China

Authorized signature:
Signed by:

Name:
Erwin Honing

Title:
CEO

Place:
1382 LH Weesp, The Netherlands

Date:
10-10-2025

Conforms that the listed products comply with the following safety and hazardous substance restrictions in electrical and electronic equipment requirements of the relevant European harmonization directives 2014/53/EU, 2011/65/EU+2015/863/EU and all modifications. Conformity is guaranteed by the CE symbol. This product has been tested according to harmonized standards and specifications of the Community legislation of the EU, the applicable versions are valid in 03-11-2024 (2014/53/EU) 03-11-2024 (2011/65/EU + 2015/863/EU) (test date). The full text of the EU declaration of conformity is available at the following internet address: www.flinqproducts.nl

TECHNICAL CHANGES SUBJECT TO FURTHER DEVELOPMENTS
Radio Equipment Directive (RED) 2014/53/EU
Reduction of hazardous substances (ROHS) directive 2011/65/EU + 2015/863/EU

CE EC REP

FlinQ Group BV
Nijverheidslaan 6E
1382 LH Weesp
The Netherlands

www.flinqproducts.nl
info@flinqproducts.nl